Trafikkontoret

Göteborgs Stad

Cykelparkeringsguide

Till dig som planerar och bygger fastigheter

www.goteborg.se

2017

INNEHÅLLSFÖRTECKNING

1. Cykelparkering – en viktig fråga för fastighetsägare och arkitekter ... 3
   - Läsanvisningar ... 3

2. Hur många cykelparkeringar behövs? ... 4
   - Varför parkeringstal för cykel? ... 4
   - Detaljplan och bygglov ... 4
   - Aktuella parkeringstal ... 4
   - Bostäder ... 4
   - Kontor ... 5
   - Hur många platser för specialcyklar? ... 5
   - Kan cykelparkering samutnyttjas? ... 5
   - Checklista ... 6

3. Vilka typer av cykelparkeringar behövs? ... 7
   - Korttids- och besöksparkering ... 7
   - Heldagsparkering och arbetsplatsparkering ... 7
   - Boendeparkering för dagligt bruk ... 8
   - Boendeparkering och förvaring ... 8
   - Sammanfattning ... 9
   - Checklista ... 9

4. Var ska cykelparkeringen ligga? ... 10
   - Varifrån kommer cyklisterna? ... 10
   - Närhet till målet ... 10
   - Trygghet och säkerhet ... 10
   - Bygglov ... 11
   - Checklista ... 11

5. Uppställning och ytbehov ... 12
   - Parkering vinkelrätt mot gången ... 12
   - Snedparkering ... 13
   - Parkering i två våningar ... 14
   - Hängande cykelparkering ... 15
   - Parkering i lägenhetsförråd ... 15
   - Ytbehov och krav för specialcyklar ... 16
   - Sammanfattning ... 17
   - Checklista ... 17

6. Tillgänglighet - dörrar, ramper, hissar ... 18
   - Dörrar ... 18
   - Ramper ... 18
   - Trappor ... 18
   - Hissar ... 19
   - Checklista ... 19

7. Val av cykelställ ... 20
   - Framhjulsställ ... 20
   - Ställ med ramlåsning ... 20
   - Tvåvåningsställ ... 21
   - Hängande cykelställ ... 21
   - Målad ruta med fästögla ... 22
   - Checklista ... 22

8. Extra kvalitéer ... 23
   - Luftpump ... 23
   - Verktyg och servicestation ... 23
   - Tvättstation ... 23
   - Dusch, ombytesrum, klädskåp ... 24
   - Checklista ... 24

9. Skyltning och markering ... 25
   - Skyltning ... 25
   - Färgmarkeringar ... 25
   - Checklista ... 25

10. Organisation och kommunikation ... 26
   - Skilj på cykelparkering och cykelförvaring i bostadsfastigheten ... 26
   - Tillämpa reserverade cykelplatser ... 26
   - Ta betalt för cykelparkering av hög kvalitet ... 27
   - Information ... 27
   - Checklista ... 27

11. Checklistor - sammanfattning ... 28

1. Cykelparkering

– En viktig fråga för fastighetsutvecklare och arkitekter

Denna skrift ska hjälpa fastighetsutvecklare, arkitekter och planerare med planeringen av cykelparkeringar vid nybyggnation.

Cykelparkering är viktig. Varje cykelresa börjar och slutar vid någon form av cykelparkering. Hur smidigt, tryggt och säkert vi upplever att det är att hämta och lämna cykeln påverkar både vår reseupplevelse och vår benägenhet att välja att cykla.

I Sverige finns nästan en cykel per person och det säljs runt 600 000 nya cyklar varje år. Många använder cykel för att resa till arbetet eller andra ärenden. Mer än var tredje göteborgare cyklar två gånger per vecka eller oftare och nästan varannan minst en gång per månad[1].

Varje dag görs fler än 100 000 cykelresor i Göteborg. Ambitionen i stadens cykelprogram är att cyklingen ska tredubblas till 2025 jämfört med 2011-års nivåer. Ett annat mål är att tre av fyra invånare då ska tycka att Göteborg är en cykelvänlig stad[2].

För att nå dessa mål behövs bland mycket annat goda möjligheter att parkera och förvara cyklar, i bostadsfastigheter men även vid arbetsplatser och verksamhetslokaler. Samtidigt kan cykelparkering vara en utmaning för fastighetsutvecklare, arkitekter och planerare. Cykelparkering är bara en av ett stort antal frågor att beakta i planeringen och det är inte alltid lätt att hitta lämpliga och tillräckligt stora ytor. Samtidigt så leder dåligt planerade och utformade lösningar till missnöjda användare och ofta även ökade kostnader för drift och underhåll. Ju tidigare frågan om cykelparkering kommer med i planeringsprocessen för en fastighet, desto enklare är det att få till genomtänkta och väl fungerande lösningar.

[1]Cykelundersökningen 2016, Göteborgs Stad.
[2]Cykelprogram för en nära storstad 2015-2025. Göteborgs Stad
[3]Cykelparkeringsguide Till dig som förvaltar fastigheter. Göteborgs Stad, 2017

Målet med denna skrift är att hjälpa fastighetsutvecklare, arkitekter och planerare i arbetet med cykelparkeringar vid nybyggnation genom information och råd. Materialet är framtaget av Göteborgs Stads trafikkontor.

För cykelparkeringar i och kring befintliga fastigheter har en motsvarande skrift tagits fram, riktad mot fastighetsägare och förvaltare[3].

LÄSANVISNINGAR

Skriften har utformats för att följa stegen i en byggprocess – från tidig planering över projektering och detaljutformning till färdigställande och förvaltning.

Tidig planering
Kapitel 2-5 tar upp frågor som berör detaljplan, skiss och förstudie, bygglovs- och programhandlingar, exempelvis hur många cykelparkeringsplatser som behövs, var de bör ligga samt vilka ytor som krävs.

Projektering
Kapitel 6-8 berör frågor som är aktuella i projekteringsfasen, exempelvis utformning av tillfarter och kringytor, val av lämpliga ställ, extra kvalitéer med mera.

Förvaltning
Kapitel 9-10 handlar om aspekter som är aktuella när fastigheten är byggd, exempelvis skyltning och förvaltning.

Avsnitten är skrivna för att vara fristående så att du kan gå direkt till den frågeställning du behöver ha svar på. I slutet av varje kapitel finns en kort checklista så att inga viktiga frågor glöms bort. En sammanfattning av checklistorna finns i sista kapitel.

2. Hur många cykel-parkeringar behövs?

Göteborgs Stad har parkeringstal för cykel. Parkeringstalen är en vägledning för att bedöma lämpligt antal cykelparkeringsplatser i plan- och bygglovsärenden.

Varför parkeringstal för cykel?

Cykelinnehavet i Sverige är högt, nästan en cykel per invånare. Det ställer krav på parkerings- och förvaringsmöjligheter vid bostäder. Arbetsplatser, butiker och andra verksamheter är målpunkter för cykelresor och även där krävs goda möjligheter att parkera cykeln.

Plan- och bygglagen (PBL) 8 kap. 9 § anger att på en obebyggd tomt som ska bebyggas ska tomten ordnas så att ”det på tomten eller i närheten av den i skälig utsträckning finns lämpligt utrymme för parkering, lastning och lossning av fordon”. Cykeln är ett vanligt förekommande fordon. Därför har Göteborg parkeringstal för både bil och cykel.

Detaljplan och bygglov

Parkeringstal finns för detaljplan och för bygglov. Detaljplanenivån anger en maxnivå för antal cykelparkeringar per 1 000 m2 BTA (bruttototalarea) som får byggas inom detaljplaneområdet, medan parkeringstalen för bygglov anger den miniminivå som fastighetsägaren eller exploatören minst måste anordna.

Aktuella parkeringstal

Nedan presenteras stadens aktuella cykelparkeringstal för bostäder och kontor. För parkeringstal för andra verksamhetskategorier, se Göteborgs Stads aktuella Vägledning till parkeringstal vid detaljplaner och bygglov som kan hittas på kommunens webbplats, www.goteborg.se.

Bostäder

Parkeringstalen för bostäder utgår från:

- 1 cykelplats per invånare i förråd, exempelvis i ett cykelrum.
- 0,1 cykelplats per lägenhet för boende i anslutning till entrén.
- 0,5 cykelplats per lägenhet för besökande i anslutning till entrén.

Parkeringstalen gäller flerbostadshus. För småhus saknas parkeringstal för cyklar, då det inte anses nödvändigt att reglera utrymmen för cyklar vid en- och tvåbostadshus.

Parkeringstalen påverkas inte av bostadens geografiska läge i staden.

BOSTÄDER	DETALJPLAN CYKELPLATSER/ 1000M² BTA	BYGGLOV CYKELPLATSER/ LÄGENHET
Flerbostadshus, boende, förråd		
Lägenhet, hela Göteborg	25	2
Små lägenheter (1 eller 2 rok)	25	1,5
Flerbostadshus, besök & boende i anslutning till entrén		
Lägenhet, hela Göteborg	10	1

Kontor

Parkeringstalen för cykel för kontorsfastigheter ska säkerställa möjligheten att cykla till arbetet och består av tal för besökande och för sysselsatta.

Cykelparkeringstalen för kontorsfastigheter påverkas av verksamhetens läge i staden, med högre krav för mer centralt belägna fastigheter. Inom centrala Göteborg krävs fler cykelparkeringsplatser än bilplatser. Kartan nedan visar avgränsningen.

KONTOR	DETALJPLAN CYKELPLATSER/ 1000M² BTA	BYGGLOV CYKELPLATSER/ LÄGENHET
Kontor, sysselsatta		
City / Innerstaden / Centrala Göteborg	13	5
Övriga Göteborg	7	5
Kontor, besökande		
City / Innerstaden / Centrala Göteborg	2	1,5
Övriga Göteborg	1	0,8

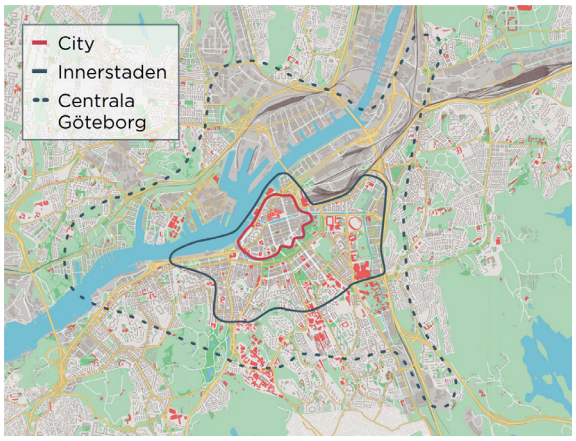

Hur många platser för specialcyklar?

Försäljningen av lastcyklar ökar, inte minst till barnfamiljer. Dessa cyklar har större ytbehov än vanliga cyklar och även cykelkärror kräver utökat utrymme. Något särskilt parkeringstal för lastcyklar eller cykelkärror finns idag inte.

Det rekommenderas dock att planera för en viss andel lastcyklar och cykelkärror, särskilt för bostadsfastigheter och handel. Hur många som behövs måste avgöras från fall till fall. För bostadshus med lägenheter som är attraktiva för barnfamiljer rekommenderas att 5-10% av cykelplatserna planeras för lastcyklar eller cykel med kärra, se efterföljande avsnitt för mer information om ytbehoven.

Kan cykelparkering samnyttjas?

Samnyttjande innebär att samma parkeringsplats kan användas av olika verksamheter som har parkeringsbehov vid olika tider. Ett exempel är besöksparkering för kontor där den huvudsakliga aktiviteten sker på dagtid och för bostäder där besöksaktiviteten är som störst under kvällar och helger. Om platser kan samnyttjas minskar antalet parkeringsplatser som totalt behöver byggas.

Samnyttjande av cykelparkering är generellt svårare att få till än samnyttjande av bilparkering. Cykelparkering bör placeras inomhus eller i nära anslutning till entréer, medan en bilparkering kan ligga längre bort. Detta gör det svårare att samla cykelparkering för olika verksamheter till en och samma punkt, vilket är en förutsättning för samnyttjande.

Samnyttjandet är tänkbart för besöks- och arbetsplatsparkeringar om det finns verksamheter med olika huvudsakliga öppettider, eller verksamhetslokaler och bostäder i samma fastighet. Om samnyttjande kan tillämpas och i vilken utsträckning måste avgöras i varje enskilt fall.

CHECKLISTA

- Beräkna antalet cykelparkeringar utifrån stadens p-tal, typ av fastighet och storlek, samt läge i staden.
- Ange antalet cykelparkeringar för olika kategorier, för detaljplan och för bygglov.
- Finns det behov av parkeringar för lastcyklar eller cykelkärror, exempelvis för bostäder lämpade för barnfamiljer? Hur stor andel av cyklarna - hur många platser behövs?
- Finns det verksamheter med olika nyttjandetider som möjliggör samutnyttjande av cykelparkeringsplatser? Hur många platser berörs, hur stort avdrag av totala antalet platser kan göras?

PARKERINGSKATEGORI	ANTAL DETALJPLAN	ANTAL BYGGLOV
Boende, i förråd		
Boende & besökare, i anslutning till entrén		
För sysselsatta i verksamheter, skolor m.m.		
För besökare till verksamheter		
Totalt		

3. Vilka typer av cykelparkeringar behövs?

Kraven på cykelparkering skiljer sig beroende på hur de ska användas, både avseende läge och utformning. Därför är det viktigt att inför vidare planering skapa sig en tydlig bild över vilka typer av cykelparkering som behövs, samt antalet platser i respektive kategori.

Korttids- och besöksparkering

Korttidsparkeringar är avsedda för kortare ärenden, exempelvis besök i en butik eller verksamhet men även för privata besök i bostadsfastigheter. Parkeringstiden är kort; från några minuter till högst några timmar.

För korttidsparkeringar är tydlighet och synlighet särskilt viktiga att beakta, eftersom det inte kan förutsättas att användaren är väl förtrodd med fastigheten. Korttidsparkeringar ska placeras så nära målpunkten som möjligt, vanligtvis vid huvudingången till fastigheten, och det ska gå fort att parkera och låsa cykeln. Helst ska avstånden till ingången vara mindre än 20 meter, ju kortare desto bättre. Parkeringen bör vara väl synlig för cyklister på väg till målpunkten.

Korttidsparkeringar placeras vanligtvis utomhus, med eller utan väderskydd. För hög trygghetskänsla ska placeringen vara i en upplyst miljö, helst där människor är i rörelse.

Följande parkeringstyper från stadens vägledning till parkeringstal utgör vanligtvis korttidsparkering:

- Flerbostadshus: besökande
- Handel: besök
- Kontor: besökande
- Servicehus/äldreboende: besökande

Heldagsparkering och arbetsplatsparkering

På cykelparkeringar för personal eller studerande ställs cyklar oftast en hel dag, vilket ställer högre krav på både stöldsäkerhet och väderskydd.

Parkeringen behöver vara nära ingångarna, men något längre avstånd än för korttidsparkeringar är acceptabel. Alternativt så finns en direkt ingång från cykelparkeringen. Användarna kan antas ha god kännedom om fastigheten, så parkeringen behöver inte vara synlig från ingången. Trygghet och säkerhetsfrågor måste dock beaktas, helst ska det finnas god insyn och belysning när det är mörkt.

Arbetsplatsparkeringar kan placeras både inom- och utomhus. Låsta utrymmen är att föredra för att öka stöldsäkerheten. Vid utomhusparkering är väderskydd fördelaktigt, vilket kan kräva bygglov.

I stadens *Vägledning till parkeringstal vid detaljplaner och bygglov* kategoriseras arbetsplatsparkering vanligtvis som ”sysselsatta” eller ”studenter”. Till exempel Handel - *sysselsatta* eller Gymnasium - *studenter*.

Boendeparkering för dagligt bruk

En viss andel av invånarna i en bostadsfastighet kan antas cyklal ofta, kanske dagligen för att ta sig till arbetet eller skolan. Andra använder cykel bara några få gånger om året, kanske för enstaka utflykter. Dessa två grupper har olika behov gällande cykelparkeringen. För cyklister som använder parkeringen ofta är det särskilt viktigt att kunna parkera snabbt, smidigt och bekvämt, sällananvändare behöver primärt hög stöldsäkerhet och väderskydd.

En betydande del av boendeparkeringar för cykel bör vara väl lämpade för dagligt bruk. Detta innebär att den ska kunna nås snabbt och utan större omvägar. Manöverutrymmen behöver vara väl tilltagna för enkel och smidig parkering. Om det finns nivåskillnader ska det helst finnas en ramp med svag lutning som det går att cykla på eller där cykeln lätt kan ledas upp – se även kapitel 6.

Det finns ingen regel för hur stor andel av cykelparkeringar i bostadshus som ska ha en kvalitet som underlättar daglig cykling. I Göteborgs cykelundersökning 2016 anger 37 % att de använder cykel 2-4 gånger per vecka eller mer och stadens mål är att öka den andelen. Därför rekommenderas att minst hälften av cykelparkeringarna i bostadshus placeras och utformas på ett sätt som underlättar daglig användning.

Följande parkeringstyper från stadens vägledning till parkeringstal kan utgöra boendeparkering för dagligt bruk:

- Flerbostadshus: boende, i förråd (i låst utrymme) samt boende i anslutning till entrén (vanligtvis utomhus)

Boendeparkering och förvaring

En del av cyklarna i bostadshus används enbart då och då. För dessa cyklar krävs lämpade cykelförråd som erbjuder hög stöldsäkerhet och god komfort när cykeln ska användas. Eftersom cyklarna förvaras under lång tid ska den typen av parkering helst finnas inomhus, i väderskyddade, uppvärmda och låsta utrymmen, exempelvis i källaren.

Kraven på manöverutrymmen och tillgänglighet är något lägre än för parkeringar för dagligt bruk. Det ska dock alltid gå att få in eller ut sin cykel utan att behöva flytta på andra cyklar. Nivåskillnader är godtagbara så länge det inte krävs att cykeln behöver lyftas eller bäras. Det kan lösas med ramper, trappor med cykelskenor eller med en tillräcklig stor hiss – se även kapitel 6.

Följande parkeringstyper från stadens vägledning till parkeringstal kan utgöra boendeparkering för förvaring:

- Flerbostadshus: boende, i förråd

Sammanfattning

Kraven på de olika typerna av cykelparkering sammanfattas i tabellen på följande sida.

PARKERINGSTYP	ANVÄNDS FÖR	PLACERING	KRAV
Korttids- och besöksparkering	Kund- och besöks-parkering, verksam-heter, besöksparke-ring bostäder	Utomhus, nära ingången	• Direkt anslutning till målpunkt • Upplyst miljö, synlig
Heldags och arbets-platsparkering	Verksamheter, skolor, för personal och studerande	Inom- eller utomhus På gångavstånd från ingången	• Helst väderskyddad • Hög stöldsäkerhet, gärna låsta utrymmen
Boendeparkering, dagligt bruk, i an-slutning till entrén	Bostäder, boende	Utomhus, i anslut-ning till entrén Inomhus eller i låst utrymme	• Upplyst miljö • Helst väderskyddad • Hög stöldsäkerhet • God tillgänglighet, nära ingången • Väl tilltagna manöver-utrymmen • Inga höjdskillnader eller ramp med låg lutning
Boendeparkering, förvaring	Bostäder, boende	Inomhus eller i låst utrymme	• Cyklar kan rullas in och ut ur förrådet utan lyft • Hög stöldsäkerhet, gärna låsta utrymmen

CHECKLISTA

- Vilka typer av cykelparkeringar behövs för fastigheten och hur många krävs eller önskas av varje typ?

PARKERINGSTYP	ANTAL PLATSER
Korttidsparkering	
Arbetsplatsparkering	
För sysselsatta i verksamheter, skolor m.m.	
För besökare till verksamheter	
Totalt	

4. Var ska cykel-parkeringen ligga?

Placeringen är A och O i skapandet av en attraktiv cykelparkering och för att undvika parkeringskaos. En felplacerad cykelparkering kan förbli tom, samtidigt som avsaknaden av cykelparkeringar vid attraktiva platser leder till ”vild” parkering. Observera att samtliga cykelparkeringsplatser inte behöver ligga samlade, ofta är det bättre att fördela dem.

Placeringen i förhållande till målpunkten är särskilt viktigt för korttidsparkeringar, exempelvis vid butiker eller för besökare. För arbetsplats- och boendeparkeringar där cyklar parkeras längre tid och där användarna kan förväntas känna till fastigheten, är placeringen något mindre känslig. Men även i dessa fall är det värt att försöka hitta en bra placering utifrån cyklisternas behov.

Varifrån kommer cyklisterna?

Inför planeringen av cykelparkeringar behöver det kartläggas varifrån cyklister kan förväntas anlända till fastigheten samt var målpunkterna kommer att ligga. Målpunkter är främst ingångar till fastigheten.

Parkeringen ska helst ligga strax innan målpunkten sett från angöringsriktningen. Den ska vara väl synlig från vägen och helst ska både parkeringen och målpunkten kunna ses från vägen.

Är cykelparkeringen felplacerad är risken stor att cyklisten väljer att parkera direkt utanför målpunkten snarare än på den tänkta platsen. Cyklisten vill helst inte ta några omvägar och särskilt inte sådana som innebär att cykla förbi sin målpunkt för att sedan gå tillbaka. Om målpunkten kan nås från olika håll kan det vara en fördel att anlägga två mindre cykelparkeringar på båda sidor av målpunkten snarare än en större anläggning.

Cykelparkeringar ska vidare synas väl från angöringsriktningen, är inte det möjligt krävs tydlig skyltning.

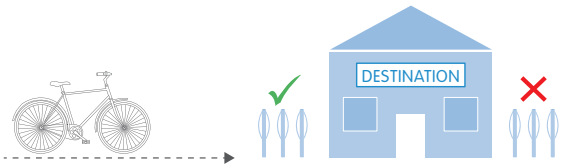

Närhet till målet

Cykelparkeringar ska ligga så nära destinationen som möjligt. Korttidsparkeringar behöver ligga i direkt anslutning till destinationen, helst inom 20 meter och med fri siktlinje till målpunkten. För parkeringar där cyklar ska stå längre tid, som arbetsplats- eller boendeparkeringar, kan något längre avstånd accepteras, men helst inte mer än 50 meter.

Om cykeln ska prioriteras som färdmedel, bör cykelparkeringar alltid ligga närmare ingången än närmaste bilparkering.

Trygghet och säkerhet

Trygghet och säkerhet är ytterst viktigt för att cyklisten ska kunna parkera utan att känna sig otrygg eller rädd för att cykeln ska bli stulen. Insyn, fri sikt och god belysning är viktiga aspekter för att öka tryggheten.

Cykelparkeringar utomhus bör vara väl upplysta, möjligen med rörelsesensorer som tänder belysningen. Belysning bör inte endast finnas på själva cykelparkeringen utan hela vägen till och från anslutande cykelväg. Det är viktigt att det går att cykla tryggt hela vägen till parkeringen. Helst ska cykelparkeringen kunna ses från huset eller från närliggande fastigheter. Detta minskar även risken för stöld och skadegörelse.

Även vid parkeringar inomhus är tryggheten en viktig fråga. Utrymmen för cykelparkering bör därför utformas med god belysning och översikt, utan dolda vrår och helst med fler än en utgång.

Bygglov

Vissa cykelparkeringsanläggningar behöver bygglov och kraven i detaljplanen måste uppfyllas. Efter en ändring av Plan- och Bygglagen kan dock bygglov ges till åtgärder som strider mot detaljplanen. Detta om den planerade bebyggelsen är förenlig med detaljplanens syfte och tillgodoser ett angeläget gemensamt behov, allmänt intresse eller innebär ett lämpligt komplement till den användning som bestämts i detaljplanen. Praktiskt innebär denna lagförändring att exempelvis ett cykelgarage för ett flerbostadshus kan få byggas även på så kallad ”prickmark”, exempelvis en innergård. (PBL 31 c §)

CHECKLISTA

- Identifiera målpunkter vid fastigheten och den förväntade angöringsriktningen för varje målpunkt utifrån den kringliggande cykelinfrastrukturen.
- Välj lämpliga platser för cykelparkeringar med hänsyn till angöringsriktningen, närhet till målpunkten och trygghetsaspekter. Korttidsparkering bör ligga inom 20 meter avstånd och i angöringsriktning från målpunkterna. För långtidsparkering är 50 meter ett lämplig riktvärde.
- För utomhusparkeringar: Är cykelparkeringen väl synligt från kringliggande hus för att öka tryggheten?
- Är cykelparkeringen lätt att överblicka?
- Planeras god belysning av hela parkeringsanläggningen, med dagsljus- eller rörelsestyrd tändning?
- För parkering inomhus: Finns det flera möjligheter att lämna rummet?

5. Uppställning och ytbehov

För att skapa en funktionell cykelparkering som är smidig och välkomnande är det viktigt att den dimensioneras rätt. Tillräckligt stora ytor behöver därför avsättas i planeringsfasen. Hur stora ytor som krävs beror på typen av cykelparkering och vilken uppställningslösning som väljs.

Centralt är att avsätta tillräckligt med plats för både parkeringen och manöverutrymmen så att det både är enkelt att komma till cykelparkeringen och att ställa cykeln.

Som ett första, grovt riktvärde kan ett ytbehov av 2 m² per cykel användas. Ytbehovet kan dock variera beroende på vilken uppställningstyp och cykelställ som väljs. Nedan presenteras riktvärden för olika typer av uppställning.

Vilken uppställning som är möjlig och lämplig i den planerade fastigheten behöver avgöras från fall till fall utifrån fastighetens förutsättningar och behov. Generellt så rekommenderas att planera parkeringsplatser och tillfarter mer generöst för parkeringar där cyklarna kommer att användas dagligen och mer yteffektivt för förråd där cyklar endast används då och då.

Parkering vinkelrätt mot gången

Parkeringar som placeras vinkelrätt mot färdriktningen eller en vägg är den vanligaste uppställningen för cykelparkeringar, både inom- och utomhus. Den är enkelt överskådlig och ger ett städat intryck. Som riktvärde för avståndet mellan cyklarna rekommenderas 60 cm. Observera att det finns cykelställ på marknaden som har mindre avstånd mellan cyklarna, vilket teoretiskt ger högre kapacitet. I praktiken kan dock ofta inte samtliga platser utnyttjas eftersom ställen är för trånga och kapaciteten blir därför lägre än angiven.

Bakom parkeringsytan krävs en tillräckligt stor manövreringsyta för att bekvämt kunna leda cykeln till platsen och få ut den ur parkeringen. Om cykelparkeringarna placeras i dubbla rader, räcker en korridor i mitten. Se illustrationen nedan för måttrekommendationer.

För parkeringar inomhus krävs normal takhöjd i korridorerna för att bekvämt kunna leda cykeln, men en lägre fri takhöjd är tänkbart i främre delen av själva parkeringsytan (vid framhjulen) - dock minst 1,5 m. Detta möjliggör placering av vinkelrätt parkering även vid snedtak eller under ledningsgator.

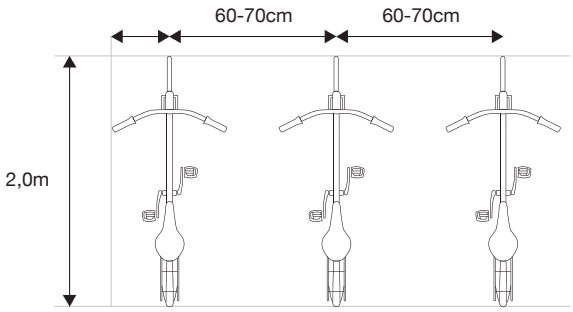

Passar vid: Alla typer av cykelparkering om platsen tillåter.

	ENKLA RADER	DUBBLA RADER
Rekommenderad bredd per cykel	0,6 meter	0,6 meter
Djup av parkeringsytan	2 meter	2 meter
Manövreringsyta/gång	1,75 meter	1,75 meter
Ytbehov per cykel, utan manövreringsyta/gång	1,2 m²	1,2 m²
Ytbehov per cykel, med manövreringsyta/gång	2,3 m²	1,7 m²
Takhöjd	Normal, kan vara reducerad vid främre halvan av cyklarna	

Observera att ytor för tillfarter eller gångar som leder fram till cykelställen tillkommer.

Snedparkering

Vid smala utrymmen där det inte finns plats att ställa cyklarna vinkelrätt mot gången, kan de placeras snett mot gången, vanligtvis i 45 grader. Det tillåter att cyklarna placeras något närmare varandra, eftersom det innebär att cyklarnas styren arrangeras något omlott. För snedparkering rekommenderas 50 cm som avstånd mellan cyklarna (cc-mått). Vid 45 graders snedparkering behöver parkeringsytan vara 1,4 meter djup.

I större anläggningar kan gången göras enkelriktad om det finns en tydlig angöringsriktning och det enkelt går att fortsätta ut ur parkeringen åt samma håll då cykeln hämtats.. I så fall räcker en gång som är 1,2 meter bred. Om cykeln måste vändas för att komma ur parkeringen krävs dock minst 1,75 meter. En tydlig markering av färdriktningen behövs i fall enkelriktade gångar används.

Vinklad parkering är mest lämpad för smalare utrymmen samt för större anläggningar där det är möjligt att ha separata in- och utgångar så att gångar kan göras enkelriktade.

Liksom för vinkelrät parkering kan de totala manövreringsytorna minskas om cykelparkeringarna placeras i dubbla rader, eftersom samma gång kan användas av båda raderna. Även för takhöjden gäller samma villkor som för den vinkelräta parkeringen - vid parkering inomhus krävs normal takhöjd i korridorerna för att bekvämt kunna leda cykeln, men en lägre fri takhöjd är möjlig i främre delen av själva parkeringsytan (vid framhjulen), dock minst 1,5 m.

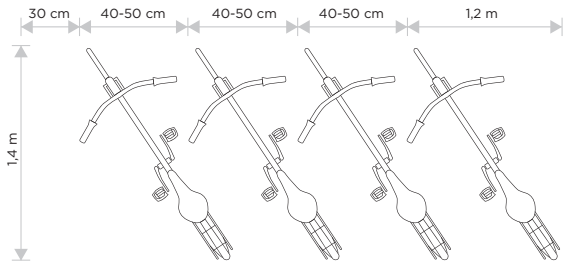

Passar vid: Alla typer av cykelparkering, vid smala utrymmen. Helst ska cykeln inte behöva vändas, vilket kräver att gången är enkelriktad och att cyklisten vid hämtningen kan fortsätta i samma riktning som den kom när cykeln parkerades. Detta kräver separata in- och utfarter.

	ENKLA RADER	DUBBLA RADER
Rekommenderad bredd per cykel	Första cykeln på varje rad: 1,5 meter. Resterande cyklar: 0,5	Första cykeln på varje rad: 1,5 meter. Resterande cyklar: 0,5
Djup av parkeringsytan vid 45 graders uppställning	1,4 meter	1,4 meter
Manövreringsyta/gång	1,2 meter (endast om enkelriktad, annars 1,75 meter)	1,2 meter (endast om enkelriktad, annars 1,75 meter)
Ytbehov per cykel, utan manövreringsyta/gång (för 10 respektive 20 cyklar)	0,9 m^2 / 0,8 m^2	0,9 m^2 / 0,8 m^2
Ytbehov per cykel, med manövreringsyta/gång, enkeltiktad. (för 10 respektive 20 cyklar)	1,7 m^2 / 1,5 m^2	1,3 m^2 / 1,2 m^2
Takhöjd	Normal, kan vara reducerad vid främre halvan av cyklarna	

Parkering i två våningar

Genom att använda tvåvåningsställ kan ytbehovet för cykelparkeringen närapå halveras jämfört med konventionell vinkelrät parkering, vilket gör lösningen lämplig vid platsbrist och när ett stort antal cyklar behöver parkeras.

Tvåvåningsställ är mindre lämpade för korttidsparkering, eftersom parkeringsmomentet kan ta längre tid än i ett konventionellt cykelställ. Ställen innehåller rörliga delar och används därför helst inomhus eller under tak för att minimera underhållsbehovet.

Kraven på bredden på gångar är samma som för vanlig, vinkelrät parkering. Eftersom det kan ta längre tid att parkera cykeln i övervåningen är det dock en fördel att ha något bredare gångar så att andra cyklister enkelt kan passera under tiden en cykel parkeras.

Observera att tvåvåningsställ kräver högre takhöjd, vilket måste beaktas i planeringen om den parkeringslösningen övervägs. Kraven på takhöjden kan variera något mellan tillverkarna, men runt 2,8 meter är vanligt. Tvåvåningsställ är även dyrare än vanliga cykelställ, men merkostnaden vägs ofta upp av det minskade ytbehovet.

Liksom för andra typer av uppställning behövs mindre manövreringsytor per cykel om cykelparkeringarna placeras i dubbla rader.

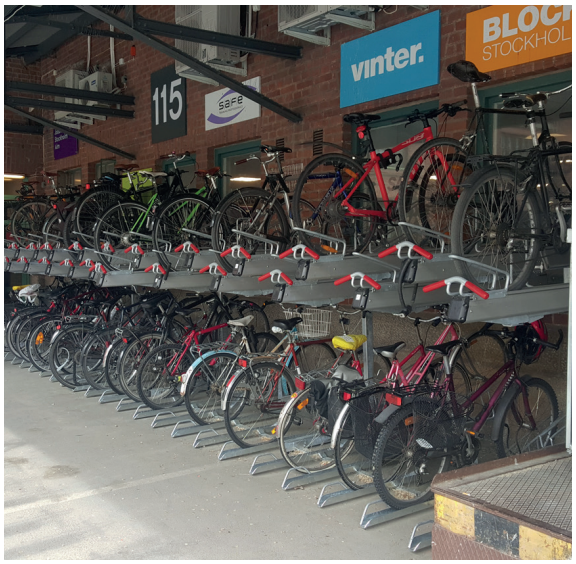

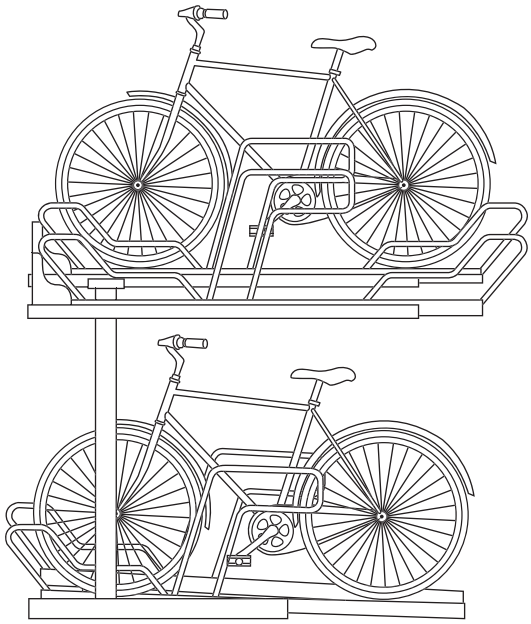

Passar vid: Långtidsparkering (exempelvis för boendeparkering, arbetsplatsparkering eller nattparkering), väderskyddad. Minst 2,8 meter takhöjd krävs.

	ENKLA RADER	DUBBLA RADER
Rekommenderad bredd för två cyklar	0,6 meter	0,6 meter
Djup av parkeringsytan	2 meter	2 meter
Manövreringsyta/gång	Minst 1,75 m, gärna mer	Minst 1,75 m, gärna mer
Ytbehov per cykel, utan manövreringsyta/gång	0,6 m^2	0,6 m^2
Ytbehov per cykel, med manövreringsyta/gång	1,1 m^2	0,9 m^2
Takhöjd	Minst 2,8 m	

Hängande cykelparkering

För långtidsparkering, exempelvis i bostadshus, kan cyklar även parkeras hängandes i framhjulet. Parkeringssättet är yteffektivt, men är mindre bekvämt än konventionell parkering eftersom cykeln behöver lyftas.

Cykelkrokar som monteras i taket eller på väggar kan användas, men rekommenderas inte eftersom det kräver att användaren själv lyfter cykelns hela vikt. Det finns cykelställ som använder sig av en fjäderarm eller en motvikt som gör det enklare att hänga upp och lyfta cykeln. Den typen av mekaniska cykelställ har rörliga delar och i de flesta fall går det inte att enkelt låsa fast cykeln i stället. Av dessa skäl rekommenderas lösningen primärt för låsta utrymmen under tak.

Takhöjden för att kunna använda vertikala cykelställ behöver vara minst 2,2 meter.

Vanligast är att hängande cykelställ monteras längs väggar, det finns dock även fristående lösningar.

För vertikala cykelställ krävs ett manöverutrymme på minst 1,75 meter för att ställen ska vara praktiskt användbara. Med dubbla rader kan manövreringsytan användas gemensamt för båda raderna, vilket minskar ytbehovet per cykel.

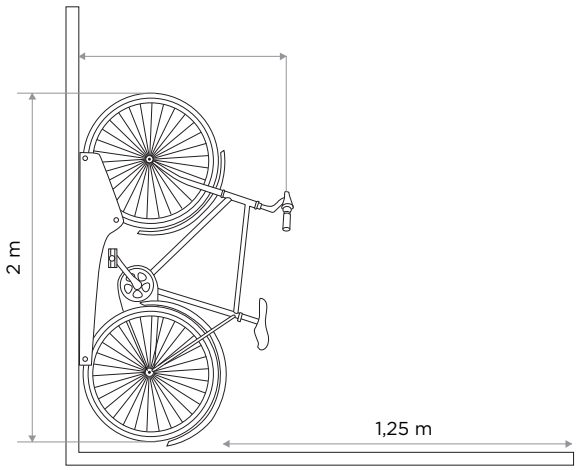

Passar vid: Långtidsparkering och boendeparkering, framförallt i förråd och inomhus i låsta utrymmen.

	ENKLA RADER	DUBBLA RADER
Rekommenderad bredd per cykel	0,6 meter	0,6 meter
Djup av parkeringsytan	1,3 meter	1,3 meter
Manövreringsyta/gång	1,75 m	1,75 m
Ytbehov per cykel, utan manövreringsyta/gång	0,8 m^2	0,8 m^2
Ytbehov per cykel, med manövreringsyta/gång	1,8 m^2	1,3 m^2
Takhöjd	Minst 2,2 m	

Parkering i lägenhetsförråd

I bostadshus är en tänkbar lösning för parkering av cyklar som inte används ofta att utöka ytan i lägenhetsförråden så att även cyklar ryms. Observera att lösningen inte kan ersätta behovet av cykelparkeringar för dagligt bruk, eftersom förråd ofta har sämre tillgänglighet. Lösningen kan dock vara ett alternativ för långtidsförvaring för att täcka en del av cykelparkeringsbehovet.

Det tillkommande ytbehovet är minst 1 m^2 per cykel som ska placeras i förrådet. Lösningen förutsätter att förråden är tillgängliga utan att behöva bära cykeln, antingen genom ramper eller en tillräckligt stor hiss.

Att använda utökade lägenhetsförråd somcykelparkering kan vara en intressant lösning för långtidsparkerade cyklar, men är inte vanligt än. Viktigt är att kunna visa att förråden verkligen är utökade för att inrymma cyklar och att redan i tidigt skede inleda en dialog med kommunens handläggare i frågan. Vidare krävs tydlig kommunikation och information av de boende så att det är tydligt att den utökade förrådsytan är avsedd för cyklar och att de resterande cykelparkeringarna primärt är avsedda för regelbundna användare.

Ytbehov och krav för specialcyklar

Specialcyklar kan kräva särskilda parkeringsförutsättningar mer yta än konventionella cyklar.

Elcyklar

Elcykel kräver inget extra utrymme jämfört med en konventionell cykel. Däremot är elcyklar oftast dyrare, vilket ställer höga krav på stöldsäkerhet.

Elcyklar är generellt även tyngre, vilket gör det svårare att använda tvåvåningsställ eller hängande parkering.

Lastcyklar

Lastcyklar kan se ut på många olika sätt och ha vitt skilda dimensioner, men generellt är de både längre och bredare än konventionella cyklar. Lastcyklar är generellt även dyrare, vilket ställer förhöjda krav på stöldsäkerhet.

En lämplig dimension för parkering för de flesta lastcykeltyper är 1,2 x 2,5 meter. Förenklat kan lastcyklar antas ha minst det dubbla ytbehovet vid parkering jämfört med konventionella cyklar.

Observera att tvåvåningsställ och vertikala cykelställ inte fungerar för lastcyklar.

Lastcyklar är oftast tunga och vissa har tre hjul, vilket gör det svårt att använda parkeringar med brant lutande ingångar eller trappor, även om det finns skenor.
Cykelparkeringar som även ska fungera för lastcyklar behöver vara på markplan eller ha ramper med svag lutning, alternativt en tillräcklig stor hiss.

Vidare så har många lastcyklar större svängradie än vanliga cyklar vilket ställer krav på generösare manöverutrymmen och att skarpa svängar undviks i tillfarter.

Passar vid: Alla cykelparkeringar, där lastcyklar kan förväntas förekomma.

	ENKLA RADER	DUBBLA RADER
Rekommenderad bredd per cykel	1,2 meter	1,2 meter
Djup av parkeringsytan	Minst 2,5 m	Minst 2,5 m
Manövreringsyta/gång	2,5 m	2,5 m
Ytbehov per cykel, utan manövreringsyta/gång	3 m^2	3 m^2
Ytbehov per cykel, med manövreringsyta/gång	6 m^2	4,5 m^2

Cykelkärror

Cykelkärror är relativt vanligt i barnfamiljer och kan behöva extra parkeringsutrymme. Även om kärrorna kan kopplas loss från cyklarna kommer cyklisten i regel att vilja parkera sin kärra tillsammans med eller nära sin cykel. Förenklat kan samma ytbehov som för lastcyklar antas.

Liggcyklar, tandemcyklar etc.

Ytbehovet för liggcyklar med två hjul motsvarar konventionella cyklar. Liggcyklar med tre hjul samt tandemcyklar kräver större yta. Riktvärden för lastcykelparkering kan användas för dessa cykeltyper.

Sammanfattning

Som ett första, grovt riktvärde kan ett ytbehov av 2 m2 per cykel användas. Ytbehoven för olika typer av uppställningslösningar och olika typer av cyklar sammanfattas i följande tabell för parkeringsytan och manöveryta/gångar. Observera att platsbehovet för tillfarter tillkommer.

PARKERINGSTYP	YTBEHOV PER CYKEL, INKLUSIVE MANÖVRERINGSYTA	
	ENKLA RADER	DUBBLA RADER
Vinkelrät parkering	2,3 m^2	1,7 m^2
Snedparkering, 45 grader (10 cyklar per sida)	1,7 m^2	1,3 m^2
Tvåvåningsställ	1,1 m^2	0,9 m^2
Hängande cykelparkering	1,8 m^2	1,3 m^2
Lastcykelparkering	6 m^2	4,5 m^2
Långtidsparkering i lägenhetsförråd	1 m^2 (I utökat förrådsutrymme)	1 m^2 (I utökat förrådsutrymme)

CHECKLISTA

- Har en uppställningslösning valts utifrån lokalens/platsens förutsättningar såsom storlek, form och användning?
- Beräkna ytbehovet utifrån den tänkta uppställningslösningen och antalet cyklar. Finns tillräckligt med yta i de tänkta utrymmena?
- Ifall tvåvåningsställ eller hängande cykelställ används: är takhöjden tillräckligt hög?
- Ifall snedparkering väljs: finns möjligheten till separata in- och utfarter?
- Har hänsyn tagits till ytbehovet av lastcyklar och cykelkärror?

6. Tillgänglighet – dörrar, ramper, hissar

Dörrar, ramper och hissar behöver planeras så att det är bekvämt och enkelt att komma in och ut med cykeln. Cyklar ska aldrig behöva bäras för att komma in eller ur en cykelparkering.

Korttidsparkeringar, exempelvis för besökare, placeras vanligtvis utomhus nära ingången och i direkt anslutning till en tillfart. För cykelparkeringar inomhus behöver ingångar och infarter utformas så att det är enkelt och bekvämt för cyklister att använda dem.

Dörrar

Dörrar till cykelparkeringar behöver vara tillräckligt breda för att även transportcyklar eller cyklar med kärra enkelt kan passera. En effektiv dörröppning på minst 90 cm rekommenderas. Trösklar ska undvikas, det ska gå att rulla in cyklar utan hinder.

Om en mekanisk dörrstängare används ska dörren kunna ställas upp så att cyklisten inte samtidigt behöver hålla i dörren och leda cykeln.

För större cykelparkeringar för dagligt bruk, exempelvis vid arbetsplatser eller större bostadsfastigheter, rekommenderas automatisk dörröppning för ökad komfort och smidighet.

Ramper

Större inomhusparkeringar för dagligt bruk, exempelvis vid arbetsplatser eller bostadsfastigheter, placeras helst på markplan så att höjdskillnader kan undvikas. Om en nivåskillnad inte kan undvikas ska tillfartsramper med svag lutning användas för den typen av parkering så att det går att cykla hela vägen eller att utan större ansträngning leda cykeln. En ramplutning på 5 % eller lägre rekommenderas.

För kortare ramper är en lutning på upp till 12 % acceptabel, de flesta cyklister kommer då dock att behöva leda cykeln. Som jämförelse så anges 12 % som gräns för låg standard för vanliga gator i lokalnätet enligt Göteborg Stads tekniska handbok och VGU 2004[4]. Ska rampen även kunna användas av funktionshindrade är den maximalt accepterade lutningen enligt Göteborgs tekniska handbok 8 % för kortare ramper, dock endast för små höjdskillnader (>0,5 m).

Trappor

För cykelparkeringar som är avsedda för dagligt bruk bör trappor undvikas helt. Kortare trappor är acceptabla för cykelparkeringar som är avsedda för långtidsförvaring av cyklar, men behöver utrustas med en ramp vid sidan om eller en skena på vilken cyklar kan ledas upp för trappan och rullas ner. Rampen kan vara utförd i betong eller en skena i metall som monteras på trappan. Observera att de flesta cyklister föredrar att stå till vänster om sin cykel när de leder den uppför, så om möjligt ska rampen eller skenan monteras på högra sidan av trappan underifrån sett. Om utrymmet tillåter så rekommenderas en ramp eller skena på båda sidor av trappan. Rampen/skenan ska helst monteras så att cykeln kan ledas upp utan att behöva lutas åt sidan, det vill säga med tillräckligt stort avstånd från sidoväggar. Ett avstånd på 30 cm eller mer från väggen rekommenderas. Används metallskenor ska de kunna rymma breda däck och behöver vara minst 6 cm breda.

För att kunna använda bromsen för att hålla emot på vägen ned är det en fördel om rampen inte är för hal, annars kan hjulen börja glida och det kan vara svårt att hålla emot.

[4]Göteborgs Stad, Teknisk Handbok 2017:1 samt Vägar och Gators utformning, linjeföring, Vägverket publikation 2004:80.

Används metallskenor bör de därför vara räfflade eller har en gummibeläggning. Betongramper ska helst inte vara målade med hal färg. För särskilt branta trappor eller om det finns utrymme för två skenor, en för vägen upp och en för nervägen, finns speciella skenor med borstar som bromsar cykelhjulet på vägen ned så att endast lite kraft behövs för att hålla emot.

Beakta även hur eventuella ingångsdörrar öppnas så att inte rampen eller skenan placeras fel i förhållandet till hur dörren öppnas.

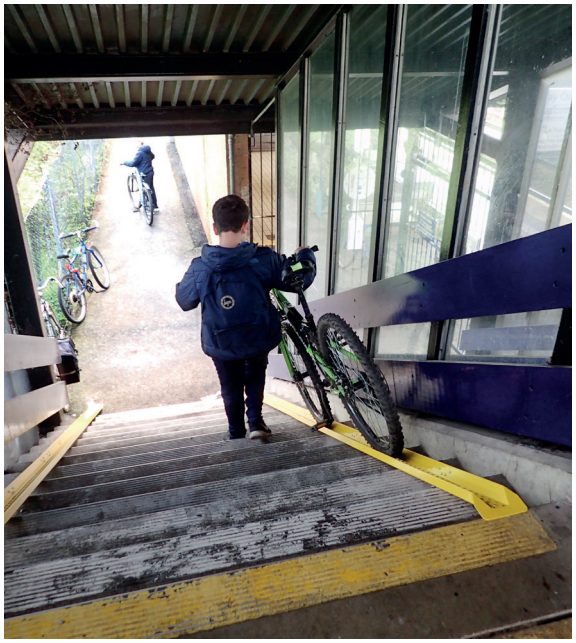

Observera att trappor kan göra det svårt eller omöjligt att parkera lastcyklar och cykelkärror. Lastcyklar är vanligtvis betydlig tyngre än vanliga cyklar och kan vara svåra att putta upp för branta ramper och omöjliga att bära. Trehjuliga lastcyklar, samt cykelkärror kan dessutom inte använda trappskenor eller smala ramper. Parkeringar avsedda för lastcyklar bör därför planeras på markplan, alternativt ska de kunna nås genom flacka ramper eller en tillräckligt stor hiss.

Hissar

Hissar kan skapa tillgänglighet till cykelförråd för långtidsparkering eller förrådsutrymme som även används för cykelparkering. Ska cyklar kunna transporteras behöver hissen ha innermått på minst 1 m bredd och 2 m djup, helst större. Ingångsdörren behöver ha en effektiv öppning på minst 90 cm för att säkerställa att även bredare lastcyklar och cykelkärror kan komma in.

CHECKLISTA

- Har samtliga ingångsdörrar till cykelparkeringar och –förråd en öppning på 90 cm eller mer?
- Finns cykelparkeringar för dagligt bruk (arbetsplatsparkeringar, delar av boendeparkeringar) på markplan eller tillgängligt genom en svagt lutande ramp?
- Har samtliga ramper en lutning på 12 % eller lägre?
- Har längre ramper en lutning på 5 % eller lägre?
- Om trappor krävs: finns en ramp eller skena för att kunna leda cyklar vid sidan av trappan?
- Har rampen/skenan tillräckligt stort avstånd från sidoväggen? Ett avstånd på minst 30 cm rekommenderas.
- Om hiss krävs: är hissen tillräckligt stor för att transportera cyklar, även lastcyklar och cykelkärror? Ett innermått på minst 1 m bredd och 2 m djup rekommenderas.

7. Val av cykelställ

Det finns ett stort utbud av olika typer av cykelställ. Vilket ställ som är bäst lämpat beror på förutsättningarna på plats och kraven på stöldsäkerhet. Viktigt är att välja funktionella ställ som lämnar tillräckligt med utrymme mellan cyklarna.

Nedan listas de vanligaste grundtyperna av cykelställ och deras användningsområden. Oavsett vilken typ av ställ som väljs är det viktigt att det erbjuder tillräckligt med utrymme mellan platserna. Det förekommer cykelställ på marknaden som är så trånga att inte alla platser kan användas i praktiken. Ett avstånd på 60 cm mellan cykelplatserna (cc-mått) rekommenderas. Se även kapitel 5 för ytterligare måttangivelser.

Framhjulsställ

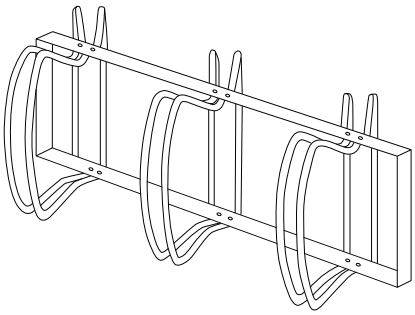

Traditionella framhjulsställ som enbart håller fast framhjulet erbjuder endast lite stöldsäkerhet och stöd i sidled. Därför rekommenderas framhjulsställ enbart för säkra, låsta utrymmen dit endast behöriga har tillträde.

Lämpligt för:
Cykelparkeringar i låsta utrymmen med låg stöldrisk.
Fördelar:
Låg kostnad, finns modeller som enkelt kan flyttas.
Nackdelar:
Lågt stöldskydd, risk för skador på cykeln.

Ställ med ramlåsning

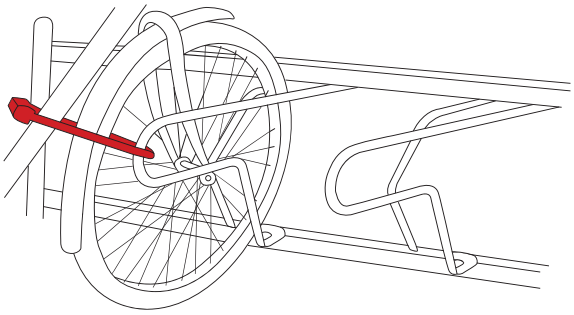

Cykelställ som erbjuder möjligheten att låsa fast ramen i cykelstället erbjuder förhöjd stöldsäkerhet och ofta även bra stöd i sidled. För cykelparkering utomhus eller i cykelförråd där risken för stölder bedöms som hög rekommenderas därför den typen av ställ. Utbudet av olika varianter av cykelställ som möjliggör ramlåsning är stort. Viktigt är att välja en modell som är bekväm att använda och som även ger gott/bra sidostöd för att undvika att cyklar välter. Även för ställ med ramlåsning är det viktigt att avstånden mellan ställen är stort nog för en bekväm parkering och att samtliga platser kan användas.

Lämpligt för:
Cykelparkeringar utomhus samt även inomhus när det finns förhöjd stöldrisk eller när utrymmet inte kan låsas.
Fördelar:
Högre stöldsäkerhet, kan ge sidostöd.
Nackdelar:
Behöver vanligtvis förankras i golvet.

Tvåvåningsställ

Tvåvåningsställ kan vara en attraktiv lösning för att öka kapaciteten när ytan är begränsad. Cyklarna kan parkeras på övervåningen med hjälp av en nedfällbar skena. Moderna tvåvåningsställ underlättar att parkera cykeln på övervåningen genom att en gasfjäder eller en motvikt hjälper till att lyfta upp cykeln så att ingen stor kraft behövs. Tvåvåningsställ kan användas både inom- och utomhus men kräver en takhöjd på cirka 2,8 meter. Det är därför viktigt att kontrollera att takhöjden är tillräcklig för det tänkta stället. Ifall ställen placeras utomhus rekommenderas tak för att minska underhållsbehovet.

Även för tvåvåningsställ gäller att det är en fördel om cykelns ram kan låsas fast i stället, både på under- och övervåningen. Detta är inte fallet hos alla modeller på marknaden. Ställ utan möjlighet att låsa fast cykelns ram bör endast användas i låsta utrymmen.

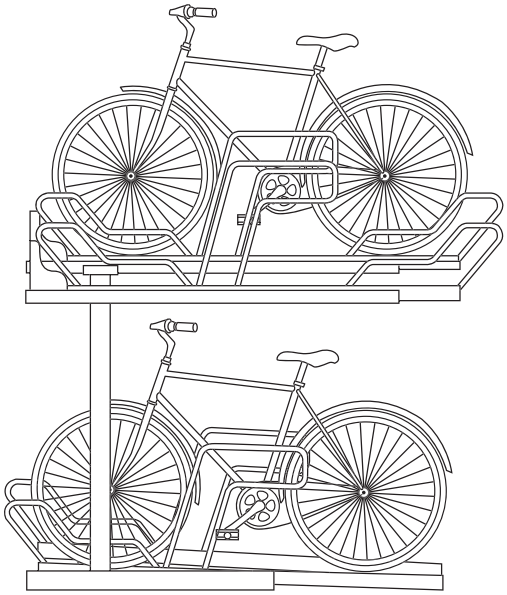

Lämpligt för:
Cykelparkeringar inomhus eller under tak.
Fördelar:
Platseffektivt.
Nackdelar:
Högre kostnad, kräver circa 2,8 meter i takhöjd, parkering på övervåningen kan upplevas som svår.

Hängande cykelställ

Att parkera cyklar hängande kan vara ett effektivt sätt att spara plats och skapa utrymme. Enkla cykelkrokar där cykeln hängs upp på framhjulet rekommenderas dock inte, eftersom det förutsätter att användaren orkar lyfta upp cykeln. Enkla cykelkrokar kan dock vara en lösning för en platseffektiv förvaring av barncyklar.

Det finns flera modeller av cykelhängare som använder sig av en fjäderarm eller en motvikt som underlättar att hänga upp och lyfta cykeln, så att användaren inte behöver lyfta hela cykelns vikt. Den typen av mekaniska cykelställ har rörliga delar och är mest lämpade för inomhusbruk. I många fall går det inte att låsa fast cykeln i stället, därför rekommenderas lösningen primärt för låsta utrymmen. Observera att det – utöver minst 2,20 meters takhöjd – även behövs minst 1,75 meter manöverutrymme bakom de hängande cyklarna för att ställen ska vara praktiskt användbara.

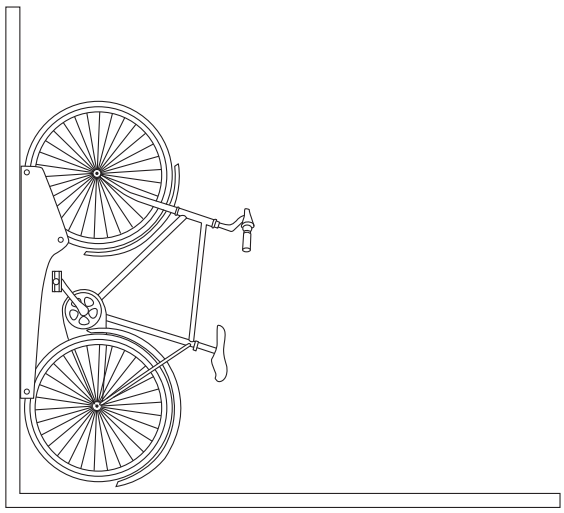

Lämpligt för:
Cykelparkeringar inomhus eller under tak, i låsta utrymmen.
Fördelar:
Platseffektivt.
Nackdelar:
Kräver viss ansträngning av användaren, innehåll i cykelkorgar kan trilla ur.

Målad ruta med fästögla

För lastcyklar passar oftast inte konventionella cykelställ, samtidigt som de vanligtvis står stadigt och inte behöver något stöd. Därför kan den bästa lösningen för lastcyklar vara ett plant, reserverat utrymme där de kan stå. Däremot är lastcyklar dyra och stöldskydd är av stor vikt. Därför måste det finnas möjlighet att kedja fast cykeln, exempelvis i ett fast monterat golv/vägganker eller en metallbygel, på liknande sätt som motorcyklar kedjas fast.

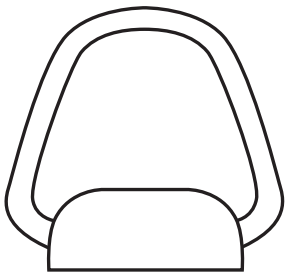

Lämpligt för:
Lastcykelparkering, inom- och utomhus.
Fördelar:
Säker och smidig parkering för lastcyklar.
Nackdelar:
Kräver montering av fäste för fastlåsning.

CHECKLISTA

- Är valet av ställ anpassat till platsens förutsättningar och behov utifrån typen av parkering och stöldrisker?
- Framhjulsställ: Undvik framhjulsställ utomhus och på platser med hög stöldrisk. Helst ska de enbart användas i låsta utrymmen.
- Har det påtänkta cykelstället tillräckligt stort avstånd mellan cyklarna? Ett avstånd på 60 cm (cc-mått) rekommenderas.
- Finns möjlighet att låsa fast cykeln i ramen för samtliga ställ utomhus eller på parkeringar med förhöjd stöldrisk?
- Tvåvåningsställ: Är takhöjden tillräcklig för att installera tvåvåningsställ? 2,8 meter eller mer behövs.
- Finns cykelparkering för lastcyklar och cykelkärror, med lämpligt stöldskydd?

8. Extra kvalitéer

Kvalitén av en cykelparkering kan ökas ytterligare med en rad tilläggstjänster som gör cyklistens vardag enklare eller underlättar på annat sätt. Exempel är möjlighet till ombyte, duschmöjlighet och skåp för cykelkläder vid arbetsplatser eller en luftpump och mekställ. Dessa funktioner kan kräva extra utrymme eller installationer och planeras därför bäst in från början.

Luftpump

Möjligheten att enkelt kunna pumpa sin cykel är en uppskattad tjänst. Vilken typ av pump som är mest lämpad beror på parkeringens art och storlek. För mindre cykelparkeringar inomhus kan en robust golvpump som kedjas fast på en lättillgänglig plats vara fullt tillräckligt. För större parkeringsanläggningar eller offentliga utrymmen finns fast monterbara manuella cykelpumpar och kompressorer. För de sistnämnda krävs elanslutning. Pumpen ska kunna användas på olika typer av cykelventiler, både vanlig cykelventil, bilventil (Schraderventil) och racerventil (Presta-ventil). Helst ska pumpen vara utrustad med en tryckmätare.

Lämpligt för:
Cykelparkeringar i bostadshus och vid arbetsplatser, primärt inomhus

Verktyg och servicestation

En servicestation där cyklister kan utföra enklare reparationer och justeringar kan monteras på lämplig plats. Oftast består en servicestation av ett mekställ där cykeln kan hängas upp för att förenkla arbetet samt en uppsättning av de viktigaste verktygen, oftast fäst på vajrar för att undvika att de kommer bort. Vissa servicestationer är även utrustade med en inbyggd pump. En servicestation kräver extra utrymme och ska placeras så att den inte blockerar gångar även när den används.

Lämpligt för:
Cykelparkeringar i bostadshus, inomhus.

Tvättstation

Möjligheten att enkelt kunna spola och tvätta av sin cykel är en värdefull tilläggstjänst. Utomhus kan det erbjudas med en enkel vattenslang och själva tvätten görs med fördel på en gräsmatta. Om tvättmöjlighet erbjuds inomhus eller på en hårdgjord yta krävs lämplig golvbeläggning och golvbrunn samt möjligen avskärmningar för att undvika skvätt. Möjligheten att hänga upp cykeln, exempelvis på ett mekställ, underlättar tvätten.

En tvättstation kombineras med fördel med en servicestation så att cykeln både lätt kan tvättas och repareras. För en tvättstation krävs extra utrymme, tillgång till vatten och lämplig brunn och golvbeläggning.

Lämpligt för:
Cykelparkeringar i bostadshus, kan vara inom- eller utomhus.

Dusch, ombytesrum och klädskåp

Vid arbetsplatser kan möjligheten att byta kläder, torkmöjligheter och låsbara skåp för kläder och cykelhjälm, samt duschmöjlighet underlätta för cykelpendlare. Dessa extra utrymmen planeras med fördel i omedelbar anslutning till cykelparkeringen.

Lämpligt för:
Cykelparkeringar vid arbetsplatser.

Laddmöjligheter för elcyklar

De flesta av dagens elcyklar är utrustade med löstagbara batterier som cyklisten tar med sig för att ladda. Planeras låsbara kläd- och förvaringsskåp vid cykelparkering på arbetsplatser kan dessa utrustas med vägguttag för att även kunna användas för att säkert ladda elcykelbatterier.

Vissa nyare elcykelmodeller har batterier som är fast integrerade i cykelns ram. Därför kan det vara en fördel om det även finns vägguttag tillgängliga på cykelparkeringar inomhus.

Lämpligt för:
Cykelparkeringar inomhus.

CHECKLISTA

- Ska en cykelpump installeras? Finns en lämplig och lättillgänglig plats?
- Ska en servicestation installeras? Finns ett lämpligt utrymme som inte hindrar tillgängligheten till parkeringen, även om servicestationen används?
- Finns möjlighet att enkelt tvätta cyklar?
- Vid arbetsplatser – finns möjlighet till klädbyte, garderob och dusch?
- Finns vägguttag som möjliggör laddning av elcyklar?

9. Skyltning och markering

Tydlig skyltning, färgsättningar och markeringar på golvet förbättrar orienterbarheten och tillgängligheten och förebygger felparkeringar.

Skyltning

Det kan vara otydligt var cyklar ska parkeras och cykelparkeringar är inte lika självklara att upptäcka som bilparkeringar. Tydlig skyltning kan förbättra situationen.

Tydlighet är särskilt viktig för besöksparkeringar. Om dessa inte finns i direkt anslutning till entrén och är väl synliga, rekommenderas skyltning som tydligt hänvisar ankommande cyklister till parkeringen.

Även cykelförråd kan vara svåra att hitta, särskilt i större hus där det kan finnas flera

cykelrum. I dessa fall kan tydlig skyltning och hänvisning hjälpa. Dörrar till cykelförråd kan förses med cykelsymbol och, vid behov, även vägen dit skyltas. Markeringar i golvet kan ytterligare underlätta orienteringen.

Vid cykelparkeringen kan det behövas ytterligare anvisningar, exempelvis att parkering av mopeder är förbjuden eller att cyklar enbart ska parkeras på anvisade platser. Var dock restriktiv med användningen av skyltar och sätt endast upp dem om det finns ett verkligt behov. För många anvisningar ger ett ovälkomnande intryck och gör det också svårare att ta till sig av budskapen.

Färgmarkeringar

Ett sätt att utan pekpinnar hjälpa cyklisten att använda cykelparkeringen så som det är tänkt är att använda markeringar i golvet eller marken. Exempelvis kan områden där cyklar ska parkeras ramas in med en vit avgränsning, på samma sätt som för bilparkeringar. Färgsättning av golvet kan användas för att tydligt skilja parkeringsyta från gång- och manöverytor. Även cykelsymboler på marken kan tydliggöra att en viss yta är avsedd för cykelparkering. Parkeringar för specialcyklar eller cykelkärror kan utmärkas på liknande sätt.

CHECKLISTA

- Är cykelparkeringarna placerade på ett sätt som gör dem enkla att hitta? Kan orienterbarheten förbättras med skyltning?
- Finns en plan för var eventuella skyltar eller informationstavlor ska placeras?
- Är skyltarna placerade på ett sätt som gör dem väl synliga från angöringsriktningen och så att de inte kan skymmas av växtlighet?
- Kan färgmarkeringar på marken användas för att förbättra tydligheten och orienterbarheten?

10. Organisation och kommunikation

Hur cykelparkeringar i en fastighet organiseras och administreras är i grunden en driftsfråga. Men sättet att organisera cykelparkeringar kan påverka vilken utformning som är lämplig och fungerar i praktiken. Därför kan det vara värt att redan tidigt bestämma sig för en modell och anpassa planeringen därefter.

Cykelparkering i fastighe ter löses traditionellt samlat i ett eller flera cykelrum, där alla kan ställa cykeln på första bästa plats. Detta fungerar ofta bra, men det kan finnas fördelar med andra modeller, särskilt om det finns kvalitetsskillnader mellan cykelparkeringarna i fastigheten.

Skilj på cykelparkering och cykelförvaring i bostadsfastighet

I cykelrum i bostadshus står vanligen cyklar som används dagligen blandade med cyklar som nästan aldrig används. Detta kan göra det svårt att hitta optimala lösningar för regelbundna användare, eftersom långtidsparkerare kan blockera de mest tillgängliga och attraktiva platserna. Det kan även leda till att vardagscyklister väljer att ställa sina cyklar utanför de påtänkta platserna vilket kan skapa blockeringar och oordning.

En möjlig lösning är att tydligt skilja på cykelparkeringar för regelbundet, dagligt bruk och platser mer avsedda för långtidsförvaring av cyklar. Cykelparkeringar för dagligt bruk kan då placeras och utformas för största möjliga smidighet och komfort med hög tillgänglighet. Parkeringar för långtidsförvaring kan placeras längre bort från ingångarna och med mer platseffektiva lösningar. Se även kapitel 3 om skillnaden mellan boendeparkering för dagligt bruk och cykelförvaring.

Hur stor andel som ska avsättas för cykelparkering för dagligt bruk respektive cykelförvaring måste avgöras från fall till fall, men minst 20% av platserna rekommenderas utformas för dagligt bruk. För att säkerställa att platser avsedda för dagligt bruk inte blockeras av långtidsparkerare krävs troligen reserverade platser och/eller ett avgiftssystem.

Tillämpa reserverade cykelplatser

För att skapa mer ordning i cykelparkeringen och höja cykelns status kan reserverade platser tillämpas. Reserverade platser ökar tydligheten och gör det lättare och snabbare att hitta sin cykel, särskilt på stora parkeringar. Reserverade platser kan vidare underlätta drift och underhåll samt hanteringen av övergivna cyklar.

Reserverade cykelplatser kan vara lämpade för cykelparkeringar i bostadshus men även för arbetsplatsparkeringar. I bostadshus kan platserna kopplas till varje enskild lägenhet eller till en grupp med lägenheter, exempelvis i en låst box som endast 5-10 lägenheter har tillgång till. Cykelplatserna kan märkas ut med ett platsnummer, lägenhetsnummer eller motsvarande.

Möjligheten att ha en reserverad plats är särskilt viktigt för användare av lastcyklar som kräver mer plats och har höga krav på stöldsäkerhet.

Ta betalt för cykelparkeringen av hög kvalitet

Ifall det endast finns ett begränsat antal särskilt attraktiva och stöldsäkra cykelparkeringsplatser kan deras användning styras genom att ta ut en avgift för platserna, på liknande sätt som det är vanligt att göra för bilparkeringar. Enligt en aktuell undersökning i Göteborg är en av tre beredd att betala för en cykelparkering av god kvalitet. Genom en avgiftsbeläggning skapas ett incitament att de mest attraktiva platserna blir tillgängliga för de cyklister som har störst nytta av dem, exempelvis pendlare som cyklar dagligen

och har en dyr cykel. Samtidigt behöver det dock finnas goda avgiftsfria möjligheter att parkera cykeln.

Att avgiftsbelägga platser förutsätter att det finns reserverade platser. Avgiftsnivån bör läggas på en nivå så att de flesta av platserna blir uthyrda. Även dedikerade platser för lastcyklar kan avgiftsbeläggas.

Information

Tydlig information till användarna är avgörande för att en cykelparkering ska fungera väl under driftsfasen, oavsett hur den organiseras. Fastighetsägaren eller förvaltaren behöver därför tidigt ta fram informationsmaterial om cykelparkering som beskriver var cyklarna bäst kan parkeras och vilka förutsättningar som gäller. Detta gäller likväl för bostäder som för arbetsplatser. Viktigt är att tydligt ange en kontaktperson där ytterligare information eller hjälp kan fås.

Genom tydlig information kan boende motiveras att skilja mellan platser för dagligt bruk och långtidsparkering, även om inga reserverade platser eller avgifter används. På arbetsplatser kan tydlig information om möjligheterna att parkera cykeln vara en del av verksamhetens miljö- och mobilitetsarbete.

CHECKLISTA

- Finns en genomtänkt modell för hur parkeringen av cyklar ska organiseras?
- Ska reserverade platser användas?
- Ska cykelparkeringar avgiftsbeläggas? Samtliga eller endast vissa platser med särskilda kvalitéer?
- Finns informationsmaterial som beskriver var cyklar ska parkeras och vilka förutsättningar som gäller?

11. Checklistor - sammanfattning

I det här kapitlet sammanställs checklistorna från hela skriften. Genom att gå igenom frågorna nedan kan du bocka av ifall de viktigaste aspekterna kring cykelparkering har tagits med i planering och projektering. Mer detaljerat underlag till varje tema hittar du i respektive kapitel.

Kap 2

Hur många cykel-parkeringar behövs?

- Beräkna antalet cykelparkeringar utifrån stadens p-tal, typ av fastighet och storlek, samt läge i staden.
- Ange antalet cykelparkeringar för olika kategorier, för detaljplan och för bygglov.
- Finns det behov av parkeringar för lastcyklar eller cykelkärror, exempelvis för bostäder lämpade för barnfamiljer? Hur stor andel av cyklarna - hur många platser behövs?
- Finns det verksamheter med olika nyttjandetider som möjliggör samut-nyttjande av cykelparkeringsplatser? Hur många platser berörs, hur stort avdrag av totala antalet platser kan göras?

PARKERINGSKATEGORI	ANTAL DETALJPLAN	ANTAL BYGGLOV
Boende, i förråd		
Boende & besökare, i anslutning till entrén		
För sysselsatta i verksamheter, skolor m.m.		
För besökare till verksamheter		
Totalt		

Kap 3

Vilka typer av cykel-parkeringar behövs?

- Vilka typer av cykelparkeringar behövs för fastigheten och hur många krävs eller önskas av varje typ?

PARKERINGSTYP	ANTAL PLATSER
Korttidsparkering	
Arbetsplatsparkering	
För sysselsatta i verksamheter, skolor m.m.	
För besökare till verksamheter	
Totalt	

Kap 4

Var ska cykelparkeringen ligga?

- Identifiera målpunkter vid fastigheten och den förväntade angöringsriktningen för varje målpunkt utifrån den kringliggande cykelinfrastrukturen.
- Välj lämpliga platser för cykelparkeringar med hänsyn till angöringsriktningen, närhet till målpunkten och trygghetsaspekter. Korttidsparkering bör ligga inom 20 meter avstånd och i angöringsriktning från målpunkterna. För långtidsparkering är 50 meter ett lämplig riktvärde.
- För utomhusparkeringar: Är cykelparkeringen väl synlig från kringliggande hus för att öka tryggheten?
- Är cykelparkeringen lätt att överblicka?
- Planeras god belysning av hela parkeringsanläggningen, med dagsljus- eller rörelsestyrd tändning?
- För parkering inomhus: Finns det flera möjligheter att lämna rummet?

Kap 5

Uppställning och ytbehov

- Har en uppställningslösning valts utifrån lokalens/platsens förutsättningar såsom storlek, form och användning?
- Beräkna ytbehovet utifrån den tänkta uppställningslösningen och antalet cyklar. Finns tillräckligt med yta i de tänkta utrymmena?
- Ifall tvåvåningsställ eller hängande cykelställ används: är takhöjden tillräckligt hög?
- Ifall snedparkering väljs: finns möjligheten till separata in- och utfarter?
- Har hänsyn tagits till ytbehovet av lastcyklar och cykelkärror?

Kap 6

Tillgänglighet – dörrar, ramper, hissar

- Har samtliga ingångsdörrar till cykelparkeringar och förråd en öppning på 90 cm eller mer?
- Finns cykelparkeringar för dagligt bruk (arbetsplatsparkeringar, delar av boendeparkeringar) på markplan eller tillgängligt genom en svagt lutan de ramp?
- Har samtliga ramper en lutning på 12 % eller lägre?
- Har längre ramper en lutning på 5 % eller lägre?
- Om trappor krävs: finns en ramp eller skena för att kunna leda cyklar vid sidan av trappan?
- Har rampen/skenan tillräckligt stort avstånd från sidoväggen? Ett avstånd på minst 30 cm rekommenderas.
- Om hiss krävs: är hissen tillräckligt stor för att transportera cyklar, även lastcyklar och cykelkärror? Ett innermått på minst 1 m bredd och 2 m djup rekommenderas.

Kap 7

Val av cykelställ

- Är valet av ställ anpassat till platsens förutsättningar och behov utifrån typen av parkering och stöldrisker?
- Framhjulsställ: Undvik framhjulsställ utomhus och på platser med hög stöldrisk. Helst ska de enbart användas i låsta utrymmen.
- Har det påtänkta cykelstället tillräckligt stort avstånd mellan cyklarna? Ett avstånd på 60 cm (cc-mått) rekommenderas.
- Finns möjlighet att låsa fast cykeln i ramen för samtliga ställ utomhus eller på parkeringar med förhöjd stöldrisk?
- Tvåvåningsställ: Är takhöjden tillräcklig för att installera tvåvåningsställ? 2,8 meter eller mer rekommenderas.
- Finns cykelparkering för lastcyklar och cykelkärror, med lämpligt stöldskydd?

Kap 8

Extra kvalitéer

- Ska en cykelpump installeras? Finns en lämplig och lättillgänglig plats?
- Ska en servicestation installeras? Finns ett lämpligt utrymme som inte hindrar tillgängligheten till parkeringen, även om servicestationen används?
- Finns möjlighet att enkelt tvätta cyklar?
- Vid arbetsplatser – finns möjlighet till klädbyte, garderob och dusch?
- Finns vägguttag som möjliggör laddning av elcyklar?

Kap 9

Skyltning, markeringar och belysning

- Är cykelparkeringarna placerade på ett sätt som gör dem enkla att hitta? Kan orienterbarheten förbättras med skyltning?
- Finns en plan för var eventuella skyltar eller informationstavlor ska placeras?
- Är skyltarna placerade på ett sätt som gör dem väl synliga från angörings riktningen och så att de inte kan skymmas av växtlighet?
- Kan färgmarkeringar på marken användas för att förbättra tydligheten och orienterbarheten?

Kap 10

Organisation och kommunikation

- Finns en genomtänkt modell för hur parkeringen av cyklar ska organiseras?
- Ska reserverade platser användas?
- Ska cykelparkeringar avgiftsbeläggas? Samtliga eller endast vissa platser med särskilda kvalitéer?
- Finns informationsmaterial som beskriver var cyklar ska parkeras och vilka förutsättningar som gäller?

Författare: Michael Koucky, Koucky & Partners AB

Uppdragsgivare: Trafikkontoret Göteborg Stad

Kontaktpersoner:

Malin Månsson, Trafikkontoret

David Backelin, Trafikkontoret

Fotografer:

Jonas Lundqvist, Falco Street Furniture

Jacob Tell, MyBikePark

Michael Koucky, Koucky & Partners AB

Asbjörn Hansen, Trafikkontoret

Lo Birgersson

Jennie Fasth

Hans Jonsson, Cyclos

Cycle-Works Ltd