Trafikkontoret

Göteborgs Stad

Cykelparkeringsguide

Till dig som förvaltar fastigheter

www.goteborg.se

2019

INNEHÅLLSFÖRTECKNING

Inledning ... 3

Cykelparkering – hur ser det ut i din fastighet? ... 4
- Stökiga cykelparkeringar ... 4
- Cykelstölder ... 4
- Otrygga cykelparkeringar ... 4
- Övergivna cyklar ... 4
- Överfulla parkeringar ... 4
- Outnyttjade cykelparkeringar ... 5
- Svårtillgängliga cykelparkeringar ... 5

Åtgärder för bättre cykelparkering ... 6
- Steg 1: Underhåll av befintliga cykelparkeringar ... 8
  - Städning och skötsel ... 8
  - Underhåll och reparation ... 9
  - Informera och kommunicera med användarna ... 9
  - Rensa bort övergivna cyklar ... 10
  - Vad görs med övergivna cyklar? ... 11
  - Vad säger lagen om bortforsling och förvaring av cyklar? ... 12
- Steg 2: Optimera med små medel ... 13
  - Skyltning och anvisningar ... 13
  - Färgmarkeringar ... 14
  - Mindre kompletteringar och förbättringar av cykelställen och cykelförråden ... 14
  - Ramper/skenor för trappor ... 15
- Steg 3: Bygg om och utveckla ... 16
  - Nya ställ ... 16
  - Framhjulsställ ... 16
  - Ställ med ramlåsning ... 16
  - Tvåvåningsställ ... 17
  - Vertikala cykelställ ... 17
  - Låsbara enheter ... 18
  - Skilja mellan cykelparkering och cykelförvaring ... 18
  - Tillämpa reserverade platser ... 18
  - Ta betalt ... 19
  - Extra kvaliteter, tilläggstjänster ... 19
  - Luftpump ... 19
  - Verktyg och servicestation ... 19
  - Tvätt/vatten/golvbrunn ... 20
  - Laddmöjligheter för elcyklar ... 20
  - Låsbara förvaringsskåp ... 20
- Steg 4: Bygg nytt ... 21
  - Rätt läge och rätt ställ ... 21
  - Omvandla bilparkeringar ... 21
  - Nytt cykelgarage ... 21
  - Ändring i plan- och bygglagen från 2015 ... 21

Inledning

Cykelparkering är viktig. Varje cykelresa börjar och slutar vid någon form av cykelparkering. Hur smidigt, tryggt och säkert vi upplever att hämta och lämna cykeln är påverkar både vår reseupplevelse och vår benägenhet att välja cykeln.

Cykeln är det mest miljövänliga och platseffektiva fordonet i stadstrafik och stadens mål är att cykeltrafiken ska öka kraftigt. Ambitionen i Göteborgs cykelprogram är en tredubbling av cykelresorna till 2025, jämfört med 2011 års nivåer. Ett annat mål i cykelprogrammet är att tre av fyra göteborgare år 2025 ska tycka att Göteborg är en cykelvänlig stad. För att nå dessa mål krävs insatser på många håll och från många aktörer. Cykelparkering är ett viktigt delområde och där spelar fastighetsägare och förvaltare en nyckelroll.

Samtidigt kan cykelparkering vara en utmaning för fastighetsägare och –förvaltare. Dåliga parkeringslösningar leder till oreda, missnöjda användare, försvårar städning och underhåll samt försämrar arbetsmiljön.
Genom att aktivt arbeta för att förbättra cykelparkeringar kan fastighetsägare få nöjdare kunder och användare, utnyttja utrymmen mer effektivt och minska problem med övergivna eller felparkerade cyklar.

Denna skrift ska inspirera och hjälpa fastighetsägare och fastighetsförvaltare med konkreta råd och exempel på hur kvalitén hos cykelparkeringen kan förbättras i och kring befintliga fastigheter. En liknande skrift har även tagits fram för planering av cykelparkeringar vid nybyggnation. Skriften är framtaget av Göteborg Stads trafikkontor.

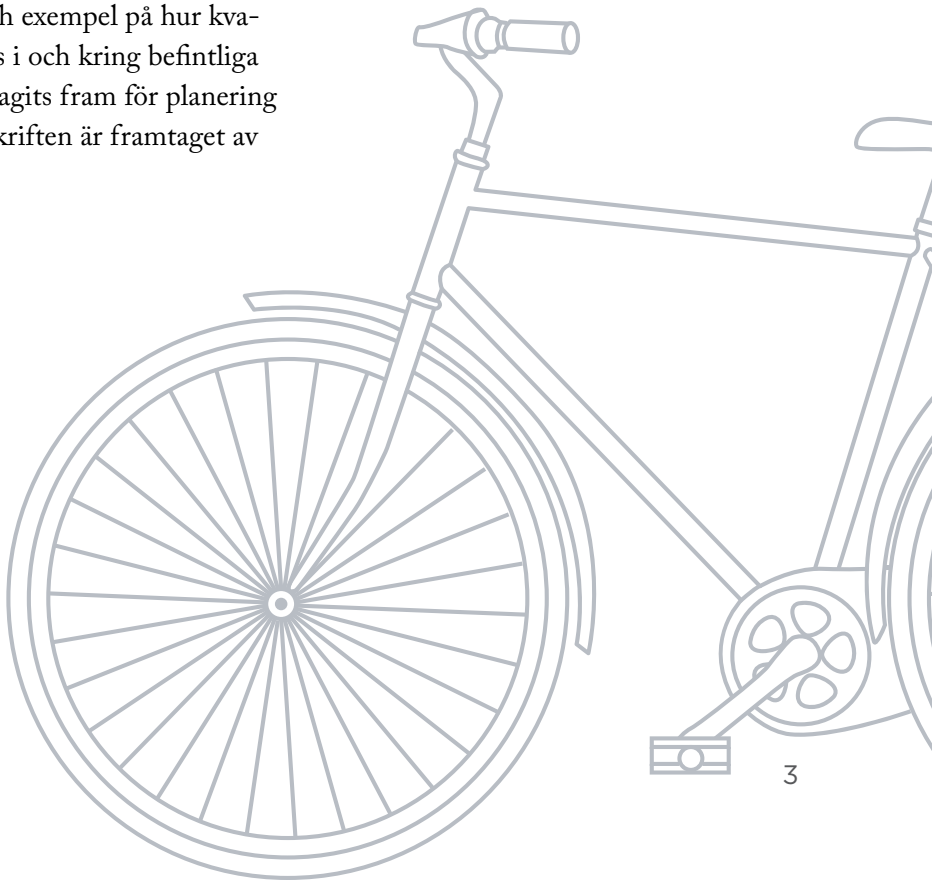

Cykelparkering
– Hur ser det ut i din fastighet?

Innan du bestämmer dig för åtgärder för bättre cykelparkering, skapa dig en tydlig bild över nuläget och vilka utmaningar som finns i fastigheten.

Cykelparkeringssituationen i och kring en fastighet påverkas av många faktorer: Hur väl planerad och dimensionerad cykelparkeringen är från början, hur väl den sköts och i vilken utsträckning de som bor och vistas i fastigheter äger och använder cykel. Samtidigt påverkar kvalitén av cykelparkeringen också benägenheten att välja cykeln.

Innan eventuella förbättringsåtgärder inleds behövs en tydlig bild av nuläget. Bäst kunskap om detta har vanligtvis de som bor eller vistas i fastigheten samt fastighetsskötare. Klagomål eller synpunkter från dessa grupper är tydliga tecken på att förbättringar kan behövas. Om du inte själv regelbundet vistas i fastigheten kan en inventering, gärna ihop med fastighetsskötaren, ge en bra första bild över situationen. Nöjdhetsundersökningar eller intervjuer med boende/hyresgäster samt samtal med fastighetspersonalen kan ge fördjupad information. Dokumentera gärna vilka problem som har identifierats.

Nedan listas några vanliga problem i fastigheter. Det finns egentligen inga skarpa gränser mellan problemen, tvärtom är de ofta starkt sammankopplade.

Stökiga cykelparkeringar

En stökig cykelparkering där det är oklart var cyklarna ska stå och där det parkeras på platser som inte är avsedda för cyklar är inte inbjudande. Oreda gör det svårt att hitta en lämplig plats eller att komma fram till sin cykel. Trånga utrymmen försvårar ytterligare användningen. Även städning och underhåll är svårare i en sådan situation som ofta uppstår av en kombination av platsbrist och otydlighet kring hur och var cyklar ska parkeras.

Cykelstölder

Cykelstölder är ett av de vanligaste egendomsbrotten och varje år anmäls ca 66 000 cykelstölder i Sverige enligt Brottsförebyggande rådet. Utöver detta tillkommer ett betydande mörkertal. Rädslan för stöld kan vara ett skäl att inte välja cykeln för en viss resa. Det kan även vara en orsak till att inte våga investera i en ny och dyrare cykel som gör det lättare och trevligare att cykla. Detta gör det i sig mindre trevligt och attraktiv att välja cykeln. Cykelparkeringens utformning och läge är mycket avgörande för stöldrisken. Särskilt viktigt är möjligheten att låsa cykeln i ramen och att kunna ställa cykeln i ett låst utrymme vid långtidsparkering.

Otrygga cykelparkeringar

Cykelparkeringar med dålig insyn, i mörka utrymmen eller dolda av skymmande buskage kan upplevas som otrygga och leda till att användare drar sig från att parkera där.

Övergivna cyklar

Övergivna cyklar som står under lång tid och blockerar cykelplatser är ett vanligt problem, inte minst i cykelförråd. Ofta är de även i dåligt skick eller saknar delar vilket bidrar till att cykelparkeringen ser stökig och ovårdad ut.

Överfulla parkeringar

En överfull cykelparkering gör det besvärligt att hitta en lämplig plats och kan tvinga användaren att ställa sin cykel någon annanstans, exempelvis fastlåst i ett staket eller i en gång. Ofta är brist på utrymme skälet att en cykelparkering upplevs som stökig och blir svårskött. Stökiga cykelparkeringar kan i sin tur även upplevas som överfulla, fastän det egentligen kan finnas plats.

Outnyttjade cykelparkeringar

Förutom överfulla cykelparkeringar förekommer även cykelparkeringar som inte används alls eller i liten utsträckning. Skäl kan vara att parkeringen är felplacerad, känns otrygg eller att cyklister inte lätt hittar dit. Outnyttjade cykelparkeringar är en underutnyttjad resurs som har skapat kostnader utan att uppfylla sig syfte.

Svårtillgängliga cykelparkeringar

Cykelparkeringar som är svåra att nå eller där det är svårt att få ut cykeln är inte heller attraktiva att parkera på. Branta trappor, ramper, eller hinder som höga trösklar kan påverka cyklisters vilja att parkera sin cykel på angiven plats.

CHECKLISTA

NULÄGESINVENTERING

- Har ni fått klagomål angående cykelparkering från användarna?
- Har driftspersonalens synpunkter kring cykelparkering inhämtats?
- Har den boende/hyresgästernas synpunkter inhämtats?
- Har ett besök på plats genomförts?
- Har ni dokumenterat vilka problem som har identifierats?

Åtgärder för bättre cykelparkering

Välj lämpade åtgärder för de problem som har identifierats och följ stegen Underhåll, Optimera, Bygg om och Bygg ut för kostnadseffektiva förbättringar.

Det finns många möjligheter för att förbättra för cykelparkering i och kring fastigheter. Beroende på förutsättningarna i fastigheten och vilka problemområden ni har identifierat kan olika typer av insatser vara lämpade.

I denna skrift samlas åtgärdsförslagen i fyra steg – Underhåll, Optimera, Bygg om och Bygg ut. Från insatser som inte kräver någon investering alls till nybyggnation av cykelparkeringsanläggningar. Oavsett vilka problem ni har identifierat rekommenderas att ni angriper frågorna utifrån ordningen i dessa steg.

STEG 1: Underhåll av befintliga cykelparkeringar

Genom att städa, rensa och förbättra underhållet kan ofta kvalitén av cykelparkeringen förbättras avsevärt och problem lösas utan behov av investeringar.

STEG 2: Optimera med små medel

När kontinuerligt underhåll och regelbundna rensningar inte räcker för att lösa problemen och upprätthålla ordningen, är det dags att optimera den befintliga cykelparkeringen. Det finns många förbättringar som kan åstadkommas med enkla medel, så som skyltning, information och färgmarkeringar.

STEG 3: Bygg om och utveckla

Om problem kvarstår eller är för stora att lösa med mindre förbättringar, kan det behövas större åtgärder som exempelvis installation av bättre cykelställ, ändringar av rumsindelningen eller att reserverade platser införs.

STEG 4: Bygg ut

Om problem kvarstår trots att åtgärder från stegen 1-3 har genomförts, kan en ut- eller nybyggnad av cykelparkeringar behövas, exempelvis genom att bygga ett nytt cykelgarage.

I tabellen nedan sammanfattas åtgärdsförslag utifrån arbetssteg och problemområde.
Mer detaljerade beskrivningar återfinns i de efterföljande kapitlen.

- **Stökigt & Svårskött**
- **Stölder**
- **Otryggt**
- **Övergivna cyklar**
- **Överfullt**
- **Outnyttjad**
- **Svårtillgängligt**

STEG 1							
Städa (Underhåll, ta bort annat än cyklar)	●		●		●		
Ställ cyklar på rätt plats	●				●		
Rensa bort övergivna cyklar	●			●	●		
Allmänt underhåll: Lås, belysning, felanmälan		●	●				
Information till användarna	●	●		●		●	
STEG 2							
Skyltning och anvisningar	●					●	
Markeringar i golv	●						
Kommunikation	●	●		●	●	●	
Komplettera cykelställen	●	●	●		●		
Skenor							●
STEG 3							
Nya Ställ	●	●			●		
Skilja mellan cykelparkering och cykelförvaring	●				●	●	
Tillämpa reserverade platser	●				●		
Ta betalt					●	●	
Extra kvaliteter, låsbara enheter	●	●					
Ramp, skenor							●
STEG 4							
Ny anläggning nytt utrymme					●		●

STEG 1:
Underhåll av befintliga cykelparkeringar

Börja alltid med att se till att de befintliga cykelparkeringarna är i bra skick, städade och rensade på övergivna cyklar. Hjälp användarna med tydlig information.

Första steget till bättre cykelparkering är att se till att de befintliga anläggningarna är städade, välunderhållna och i gott skick. Detta kräver rutiner och regelbunden tillsyn, men kan även kräva punktinsatser för att återställa cykelparkeringar och cykelförråd till gott skick. Även tydlig information till användarna kan förbättra situationen.

I många fall kan problem med stökiga eller överfulla cykelparkeringar lösas eller förebyggas genom dessa enkla insatser. Nedan beskrivs åtgärderna kort, med en fördjupning avseende borttagning av övergivna cyklar.

Städning och skötsel

Hjälper vid: stökigt, överfullt, otryggt

En välstädad och välskött cykelparkering är inte bara mer funktionell, den motiverar även cyklister att själva ta väl hand om parkeringen och att parkera rätt, vilket i sin tur förebygger problem.

För cykelparkeringar och förråd inomhus rekommenderas regelbunden, schemalagd städning på samma sätt som för andra gemensamma utrymmen. Minst två gånger per år rekommenderas. Saker som inte hör hemma i cykelparkeringen/förrådet bör avlägsnas för att skapa mer plats. Gångar och manöverutrymme ska vara helt fria. Felparkerade cyklar flyttas till cykelställ eller dedikerade utrymmen.

Cykelparkeringar utomhus kräver regelbunden städning och underhåll på samma sätt som exempelvis stigar och vägar till fastigheten. Snöröjning och lövsopning ökar möjligheten för cyklisten att använda cykelparkeringen året runt. Finns växtlighet eller buskage i närheten av cykelparkeringen behöver den klippas regelbundet för att inte växa in i parkeringen eller minska insynen och därmed försämra tryggheten. Cyklar som står felparkerade eller som har vält ska ställas tillrätta vid städning.

Att städa och sköta cykelparkeringen bör vara del av skötselplanen för fastigheten. För större fastigheter med flera cykelparkeringar kan en särskilt plan behövas som beskriver hur arbetet med drift, rensning och underhåll av cykelparkeringarna ska skötas. Genom en plan underlättas kontinuiteten i arbetet.

CHECKLISTA

- Ingår cykelparkeringen/förrådet i städ och underhållsschemat?
- Städas cykelparkering/förråd regelbundet, minst 2 ggr/år?
- Finns tydliga rutiner/instruktioner för hur cykelparkeringen/förrådet ska städas respektive skötas?
- Klipps eventuell växtlighet kring cykelparkeringen regelbundet?
- Ställs felparkerade eller välta cyklar till rätta?

Underhåll och reparation

Hjälper vid: otryggt, stölder, stökigt

Utrustningen och inredningen i och kring cykelparkeringar behöver underhållas och vid behov repareras eller ersättas. Det kan handla om cykelställ som har gått sönder, böjts eller vandaliserats, men även dörrar till cykelförråd, dörrstängare samt belysning.

Mer avancerade cykelställ som tvåvåningsställ eller vägghängda ställ med fjäderarm kan behöva smörjning då och då. Vid låsta utrymmen är det särskilt viktigt att dörrarna går i lås och dörrstängarna fungerar väl för att undvika stölder. Väl fungerande belysning ökar säkerheten och trygghetskänslan. Att reparera trasig belysning bör därför vara en prioriterad åtgärd.

Underhåll och reparationer utförs vid behov och upptäcks antingen vid drift och städning eller genom felanmälan. Det är därför viktigt att ha väl fungerande rutiner för felanmälan. Ett sätt att informera brukarna är att sätta upp skyltar eller informationsblad om hur felanmälan kan göras direkt vid cykelparkeringen eller vid utgången.

CHECKLISTA

- Finns det fungerande rutiner för felanmälan och åtgärdande av inrapporterade fel?
- Finns information om hur felanmälan kan göras i anslutning till parkeringen?
- Genomförs regelbunden översyn av cykelparkeringsanläggningar?

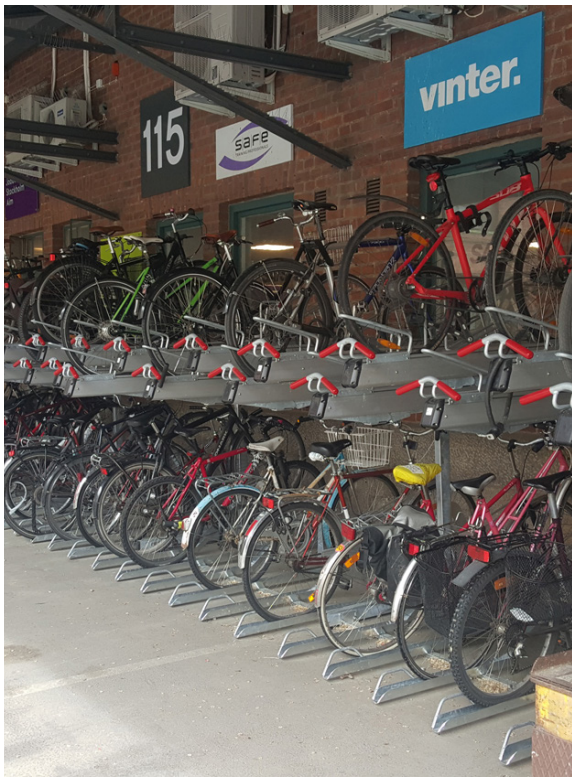

Informera och kommunicera med användarna

Hjälper vid: stökigt, stölder, övergivna cyklar, outnyttjad

Bra information och kommunikation med användarna kan bidra till förbättringar av hur cykelparkeringar används och sköts samt hjälper till att förebygga problem. Användarna bör informeras om betydelsen av att använda de avsedda platserna för parkering och att hålla ordning i cykelparkeringen och förråden. Särskilt viktigt är att gångar och manöverutrymmen hålls fria för att underlätta användningen men även städning och skötsel. Om cykelstölder har förekommit så informera om det och uppmana de boende eller arbetande i fastigheten att vara noga med att stänga dörrar och låsa fast sina cyklar. Detta kan exempelvis göras med ett informationsblad vid utgångarna.

Många cyklister låser fast sin cykel på ett osäkert sätt även om det finns bra cykelställ, på grund av bristande kunskap. Genom att informera hur cyklar säkrast låses fast kan risken

för stölder minskas. Se textrutan nedan för ett exempel på en enkel informationstext.
Glöm inte heller att lyssna på cyklisterna och deras önskemål. Ofta vet de först när något har gått sönder eller kan bidra med förbättringsförslag. Använd brev, mail, nyhetsbrev eller den kanal som användarna nås bäst för att kommunicera.

Så minskar du stöldrisken för din cykel

Lås fast ramen!
Genom att låsa fast cykeln i cykelstället eller något annat fast föremål gör du det mycket svårare att bära bort cykeln. Viktigt är att låsa fast ramen. Om bara framhjulet är fastlåst, kan resten av cykeln lätt stjälas. Använd vajer eller kätting för att låsa fast cykeln om du bara har ett bakhjulslås eller om cykelstället inte möjliggör enkel ramlåsning.

Använd ett bra lås!
Det finns stora skillnader mellan olika cykellås. Använd helst ett cykellås som är testat och godkänt av Svenska Stöldskyddsföreningen SSF. Placera gärna låset eller låstvajrar en bra bit över marken när du låser så att tjuven inte kan få stöd för en bultsax.

Säkra även framhjulet!
Lås även fast framhjulet om möjligt, exempelvis genom att trä låsvajern genom hjulet eller att låsa fast både cykeln och framhjulet i cykelstället.

Stäng dörren!
Kontrollera att dörren till cykelrummet/förrådet går i lås när du går ut. Annars är det lätt för obehöriga att smyga in.

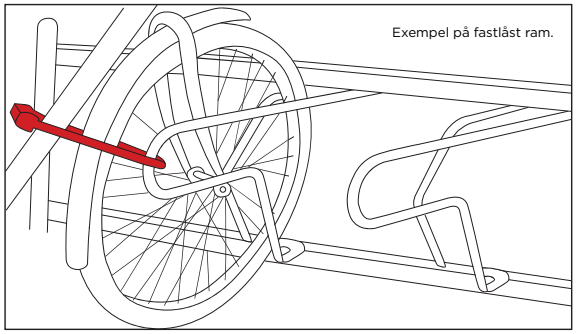
Exempel på fastlåst ram.

CHECKLISTA

- Finns tydlig information om var och hur cyklar kan parkeras?
- Finns information om hur felanmälan kan göras i anslutning till parkeringen?
- Har ni en fungerande informationskanal till användarna?

Rensa bort övergivna cyklar

Hjälper vid: stökigt, överfullt, övergivna cyklar

Övergivna cyklar och cyklar som inte har använts på många år är ett vanligt problem i cykelparkeringar. Ofta handlar det om cyklar som boende har lämnat efter sig vid en flytt eller som är trasiga och som ägaren inte bryr sig om att ta hand om. Vid besöksparkeringar kan övergivna cyklar även vara stulna cyklar som har lämnats stående.

Bäst är om ägarna själva ger bort eller slänger cyklar de inte längre använder. Fastighetsägaren kan underlätta detta genom information om möjligheten att skänka bort cyklar som inte längre behövs till ett lokalt Cykelkök, organisera ett besök av Cykelköket så att de boende kan skänka sina cyklar eller genom att tillhandahålla en container där cyklar kan lämnas.

Alla övergivna cyklar kommer dock vanligtvis inte bort på det sättet. För att frigöra plats behöver parkeringar därför då och då rensas från övergivna cyklar. Hur ofta det behövs beror på situationen på plats.

Oftast räcker en rensning per år, ibland än mer sällan. Vanligt är att sätta upp information

vid ingångar om att en rensning kommer att ske, 1-2 veckor i förväg. Informera om att cyklarna ska märkas upp, exempelvis med namn och lägenhetsnummer. Be även de boende att skriva datum på märkningen för att undvika att övergivna cyklar med gamla märkningar står kvar. Alternativt kan färgade märklappar som kan sättas fast på cykeln delas ut till de boende, då blir det än enklare att snabbt identifiera övergivna cyklar.

Vid cykelparkeringar utomhus kan det vara svårare att be ägarna att märka sina cyklar, då dessa även kan användas av besökare till fastigheten. Däremot är det ofta tydligare vilka cyklar som har stått oanvända länge, exempelvis när cykeln uppenbar inte är körduglig. Cyklar som misstänks vara övergivna kan märkas med en informationslapp som ber ägaren att identifiera sig eller att flytta cykeln. På informationen bör framgå att cykeln kommer att flyttas efter en viss tid om den står kvar.

När cyklar flyttas, behöver de förvaras en viss tid. Se även den efterföljande informationsrutan. Enklast är om information om rensningen samt hur en omhändertagen cykel kan krävas tillbaka sätts upp både i cykelförrådet och ingången eller på fastighetens informationstavla och vid cykelparkeringen.

Glöm inte att anteckna varifrån och när de omhändertagna cyklarna har hämtats samt en kort beskrivning av varje cykel – exempelvis färg, märke och helst ramnumret. Informationen behövs för att kunna lämna ut cykeln till ägaren mot beskrivning samt för att lämna till polisen. I de fall ägaren inte är känd behöver omhändertagandet och cykelns ramnummer anmälas till polisen.

Vad görs med övergivna cyklar?

Övergivna cyklar som tillfaller fastighetsägaren kan slängas som metallskrot/grovsopor, säljas eller ges bort.
Ett rekommenderat alternativ är att skänka cyklarna till ett cykelkök. Ett cykelkök är en gratis gör-det-själv-verkstad för alla som behöver laga eller serva sin cykel. Cykelkök fungerar även som en återvinningscentral för kasserade och övergivna cyklar och cykeldelar. Cykelkök tar gärna emot hela eller delar av cyklar som då skänks vidare eller används som reservdelar. Det finns flera lokala cykelkök i Göteborg och de flesta drivs ideellt. Om det endast handlar om ett fåtal cyklar kan dessa vanligtvis lämnas i cykelkökets lokaler under öppningstider, är det fler kan det aktuella cykelköket i många fall komma och hämta. Kontakta **Cykelköket Göteborg** eller **Returhuset** om du är osäker på om det finns ett lokalt cykelkök i er närhet.

CHECKLISTA

- Har de boende uppmuntrats att skänka bort eller slänga cyklar som inte används?
- Har information om en kommande rensning av cykelförråd satts upp/skickats ut i god tid innan rensningen?
- Har ägarna ombetts att märka ut sina cyklar med exempelvis namn, lägenhetsnummer och datum?
- Finns tillgänglig information om hur ägare kan gå tillväga för att få tillbaka en omhändertagen cykel?
- Har information om borttagna cyklar antecknats systematiskt? T. ex. plats, ramnummer, märke och färg.
- Om ägaren är okänt: Har polisen informerats och har information om ramnummer lämnats till polisen?
- Har cyklarna förvarats i minst tre månader innan de skrotas, säljs eller skänks vidare?
- Har möjligheten att skänka cyklarna till ett lokalt cykelkök undersökts?

Vad säger lagen om bortforsling och förvaring av cyklar?

För cyklar som står i cykelförråd eller i cykelställ direkt utanför fastigheten måste cykelinnehavarens äganderätt i första hand beaktas vid rensning. Denna rätt gäller oberoende av cykelns skick. Huruvida det handlar om en skrotcykel eller en skinande ny cykel spelar alltså ingen roll för om den får forslas bort eller inte.

Avgörande är istället om den är övergiven eller inte. En övergiven cykel får forslas bort. Om en cykel inte är övergiven och forslas bort handlar det om egenmäktigt förfarande och den som forslat bort cykeln kan polisanmälas för detta. Avgörande är därför att göra allt som är möjligt för att ta reda på om en cykel verkligen är övergiven. Detta görs exempelvis genom allmänt meddelande till alla i fastigheten om att bortforsling av övergivna cyklar kommer att ske och att alla ska märka upp sina cyklar/flytta sina cyklar för att visa att de inte är övergivna. Information om var cykeln kan återfås om den omhändertagits, samt när den senast kan hämtas ut bör också finnas.

Omhändertagandet behöver anmälas till polisen om inte ägaren är känd. Polisen behöver information om cyklarnas ramnummer. Det är också rekommenderat att fota de omhändertagna cyklarna.

Efter omhändertagande behöver cyklarna förvaras under minst tre månader om information om omhändertagandet har getts ut eller sex månader utan information. Om ingen hämtat ut cykeln efter denna tid, tillfaller cykeln upphittaren (fastighetsägaren).

Lagstöd:
För omhändertagande vid hyresfastighet gäller

12 kap. 27§ jordabalken (1970:994):
”Om det i en lägenhet som hyresgästen har lämnat eller från vilken han avhysts eller i ett utrymme som hör till lägenheten finns egendom, som kan antas tillhöra honom eller någon i hans hushåll, och om han inte inom tre månader från anmaning eller inom sex månader från det han lämnade eller avhystes från lägenheten har avhämtat egendomen, tillfaller den hyresvärden utan lösen.”

4 § Hittegodslagen (1938:121):
Om ägaren till hittegods inte blir känd inom tre månader från det att fyndet anmäldes till Polismyndigheten, tillfaller godset upphittaren...”

Motsvarande lagtext finns dock inte i bostadsrättslagen (1991:614), som reglera förhållandet mellan bostadsrättsinnehavare och bostadsrättsförening. Eftersom frågan därmed inte är lagreglerad väljer många bostadsrättsföreningar att indirekt tillämpa samma lagstiftningar som för hyresfastigheter.

STEG 2:
Optimera med små medel

Små, billiga förbättringar av cykelparkeringarna kan räcka långt. Tydlig skyltning och markering kan förbättra ordningen och enkla kompletteringar av ställen kan öka stöldsäkerheten.

Det finns många förbättringar som kan åstadkommas med små medel och som ökar tydligheten, säkerheten och komforten av cykelparkeringar. Även tydligare information till användarna kan enkelt bidra till förbättringar.

Skyltning och anvisningar

Hjälper vid: stökigt, outnyttjad

Det kan vara otydligt var cyklar ska parkeras och cykelparkeringar är inte lika självklara att upptäcka som bilparkeringar. Detta gäller särskilt för besöksparkering, då besökaren inte har samma lokalkännedom som den som arbetar eller bor i en fastighet. Men även i fastigheter är det inte alltid lätt att hitta till cykelförråd, särskilt i större fastigheter där det kan finnas flera cykelrum. I dessa fall kan tydlig skyltning och hänvisning hjälpa.

Ligger besöksparkeringen inte direkt vid entrén och väl synligt rekommenderas skyltning som tydlig hänvisar ankommande cyklister till parkeringen. I fastigheter kan dörrar till cykelförråd förses med cykelsymbol och, vid behov, även vägen dit skyltas.

Väl vid cykelparkeringen kan det behövas ytterligare anvisningar, exempelvis om ni vill förbjuda parkering av mopeder eller att cyklar enbart ska parkeras på anvisade platser. Var dock restriktiv med användningen och sätt endast upp skyltar om det finns ett verkligt behov. För många anvisningar ger ett ovälkomnande intryck och gör det också svårare att ta till sig av budskapen.

CHECKLISTA

- Är cykelparkeringen för besökare lätt att hitta till? Om nej, finns det tydlig skyltning?
- Är det tydligt markerat var cykelförråden finns och går det lätt att hitta dit?
- Finns det behov för ytterligare anvisningar?

Färgmarkeringar

Hjälper vid: stökigt

Ett sätt att utan pekpinnar hjälpa cyklisten att använda cykelparkeringen så som det är tänkt är att använda markeringar i golvet eller marken. Exempelvis kan områden där cyklar ska parkeras ramas in med en vit avgränsning, på samma sätt som det är vanligt för bilparkeringar.

Gångpassager och manövererutrymmen där cyklar inte ska ställas kan färgmarkeras så att de blir tydligare. Även cykelsymboler på marken kan tydliggöra att en viss yta är avsedd för cykelparkering. Parkeringar för specialcyklar eller cykelkärror kan utmärkas på liknande sätt.

CHECKLISTA

- Är det tydligt var cyklar ska ställas respektive inte ställas?
- Kan det förtydligas med färgmarkeringar eller målade avgränsningar?

Mindre kompletteringar och förbättringar av cykelställen och cykelförråden

Hjälper vid: stölder, otrygg

Ibland kan kvalitén och funktionaliteten av befintliga cykelparkeringar förbättras med enklare kompletteringar.

Ett vanligt förekommande problem när framhjulsställ används är att cykeln inte kan låsas fast i ramen. Stöldsäkerheten hos befintliga framhjulsställ kan förbättras genom att installera låsvajrar eller kättingar som kan fästas i cykelns lås.

I garage eller cykelrum är ett alternativ att installera fastmonterade öglor i golvet eller väggar där cykeln kan låsas fast med en kedja eller vajer vilket ökar stöldsäkerheten avsevärt.

Andra exempel på enklare kompletteringar som förbättrar säkerheten och tryggheten är att förbättra belysningen av cykelparkeringen. Belysning som styrs av rörelsesensorer och som lyser upp cykelparkeringen och dess omgivning kan i vissa lägen förbättra tryggheten markant. Glöm inte heller att beskära eventuell buskage kring cykelparkeringar utomhus så att det finns god insyn.

CHECKLISTA

- Kan stöldsäkerheten ökas genom enkla kompletteringar som låsvajrar eller öglor för fastlåsning?
- Kan belysningen förbättras så att cykelparkeringen känns trygg även på kvällen?
- Finns behov att förbättra insynen vid utomhusparkering för ökat trygghet, exempelvis genom att klippa buskar?

Ramper/skenor för trappor

Hjälper vid: svårstillgängligt

Helst ska en cykel enkelt och utan ansträngning kunna rullas in och ut ur cykelparkeringar och förråd. Men i vissa fall ligger cykelförråd i källarutrymmen och kan endast nås genom trappor. En ramp på vilken cyklar kan skjutas upp och rullas ner för trappan underlättar tillgängligheten. Rampen kan vara utförd i betong eller som en skena i metall som kan monteras i efterhand. Observera att de flesta cyklister föredrar att stå vänster om sin cykel när de puttar den uppför, så om möjligt ska rampen helst monteras på högra sidan av trappan underifrån sett.

Om det finns utrymme kan det vara en fördel att ha en ramp eller skena på båda sidor av trappan. Beakta även hur eventuella ingångsdörrar öppnas så att inte rampen placeras fel i förhållandet till hur dörren öppnas. Rampen/skenan ska helst monteras så att cykeln kan skjutas upp utan att behöva lutas åt sidan, det vill säga med tillräckligt stort avstånd från sidoväggar. Används smala metallskenor ska de kunna rymma breda däck, minst 6 cm bred.

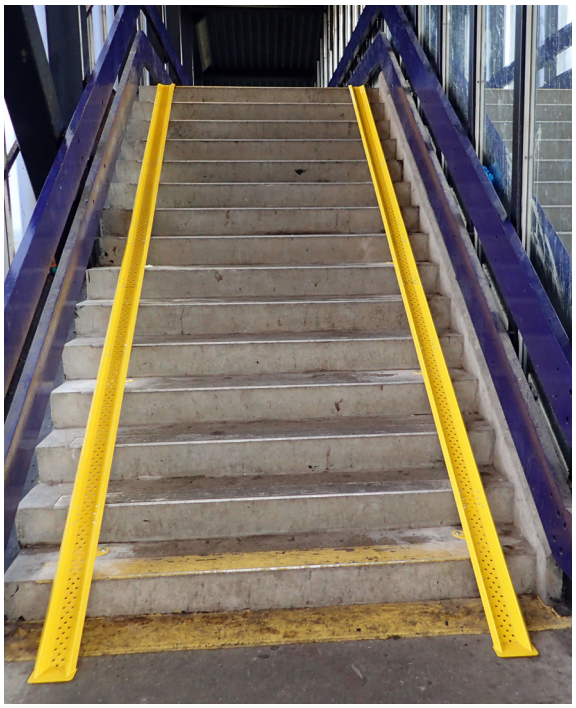

För att kunna använda bromsen för att hålla emot på vägen ner är det en fördel om rampen inte är för hal, annars kan hjulen börja glida och det kan vara svår att hålla emot. Används metallskenor är det därför en fördel om de är räfflade eller har en gummibeläggning, betongramper ska helst inte vara målade med hal färg.

För särskilt branta trappor eller när användarna har svårigheter att hålla emot cykeln på vägen ner finns speciella skenor med borstar som bromsar cykeln så att endast lite kraft behövs för att hålla emot.

STEG 3:
Bygg om och utveckla

Nya cykelställ kan hjälpa att skapa ordning och att lösa platsproblem. Även nya sätt att organisera cykelparkeringarna och extra service kan öka kvalitén.

När mindre förbättringar inte räcker, kan nya cykelställ vara en lösning för mer attraktiva och välfungerande cykelparkeringar. Stöldsäkerheten kan förbättras genom att välja cykelställ med en svetsad konstruktion. Även en tydligare skillnad mellan cykelparkering för dagligt bruk och cykelförvaring samt reserverade platser och avgiftsbeläggning kan vara verktyg för att utnyttja begränsade utrymmen bättre.

Nya ställ

Hjälper vid: stökigt, stölder, överfullt

Det finns ett stort utbud av olika typer av cykelställ och vilket ställ som är bäst lämpad beror på förutsättningarna på plats. Nedan listas de viktigaste grundtyper och deras användningsområden. Oavsett vilken typ av ställ som väljs är det viktigt att säkerställa att ställen erbjuder tillräckligt med plats. Tyvärr förekommer fortfarande cykelställ på marknaden som är så trånga att inte alla platser kan användas i praktiken. Ett avstånd på 60 cm mellan platserna rekommenderas för parallell parkering, mer för platser för lastcyklar. Observera att det även är viktigt med tillräckligt med manöverutrymme vid cykelställen.

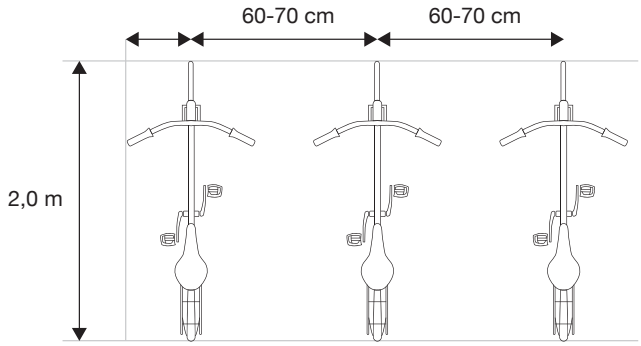

Framhjulsställ

Traditionella framhjulsställ som enbart håller fast framhjulet erbjuder endast begränsat stöldsäkerhet och stöd i sidled. Därför rekommenderas framhjulsställ enbart för säkra, låsta utrymmen. Hos många framhjulsställ på marknaden är avståndet mellan ställen för litet för att bekvämt kunna utnyttja alla ställ och det är därför viktigt att välja ställ med tillräckligt stort avstånd.

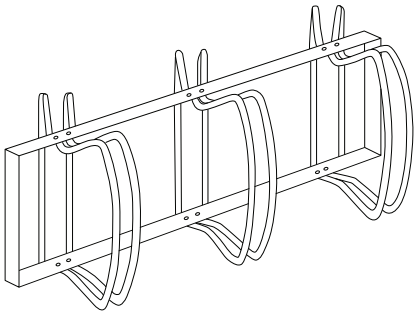

Ställ med ramlåsning

Cykelställ som erbjuder möjligheten att låsa fast ramen i stället erbjuder högre stöldsäkerhet och ofta även god stöd i sidled. För cykelparkering utomhus eller i cykelförråd där risken för stölder bedöms som hög rekommenderas därför den typen av ställ. Utbudet av olika varianter av cykelställ som möjliggör ramlåsning är stor, viktig är att välja en modell som är bekväm att använda och även ger god sidostöd för att undvika att cyklar välter. Även för ställ med ramlåsning är det viktigt att avstånden mellan ställen är stort nog för en bekväm parkering

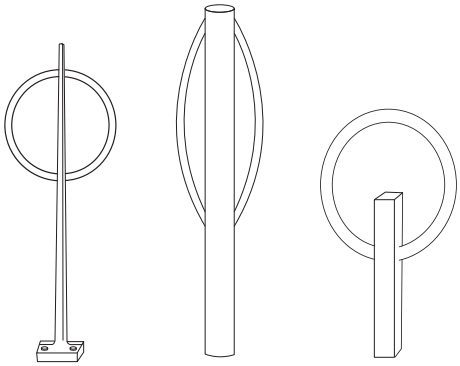

Tvåvåningsställ

Tvåvåningsställ kan vara en attraktiv lösning för att öka kapaciteten när ytan är begränsat. Cyklarna kan parkeras på övervåningen med hjälp av en nedfällbar skena.

Moderna tvåavåningsställ underlättar att parkera cykeln på övervåningen genom att en gasfjäder eller ett motvikt hjälper till att lyfta upp cykeln så att ingen stor kraft behövs. Tvåvåningsställ kan användas både inom- och utomhus men kräver en takhöjd på ca. 280 cm. Det är därför viktigt att kontrollera att takhöjden är lämplig för det tänkta stället. Eftersom tvåvåningsställ har rörliga delar rekommenderas de främst för installation under tak. Även för tvåvåningsställ gäller att det är en fördel om cykelns ram kan låsas fast i stället, både på under- och övervåningen.

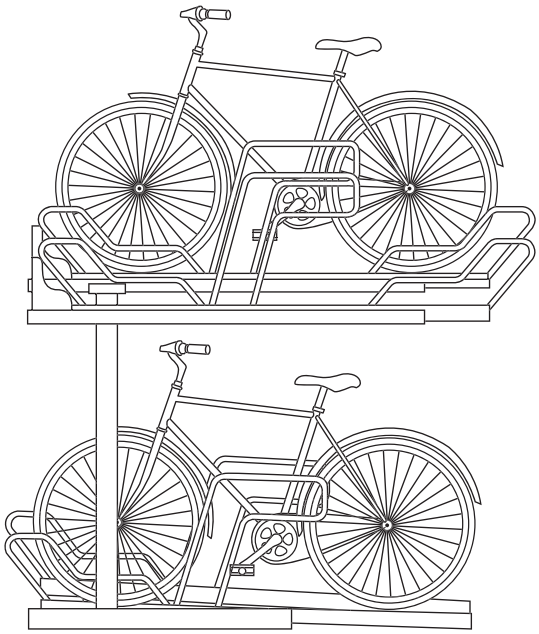

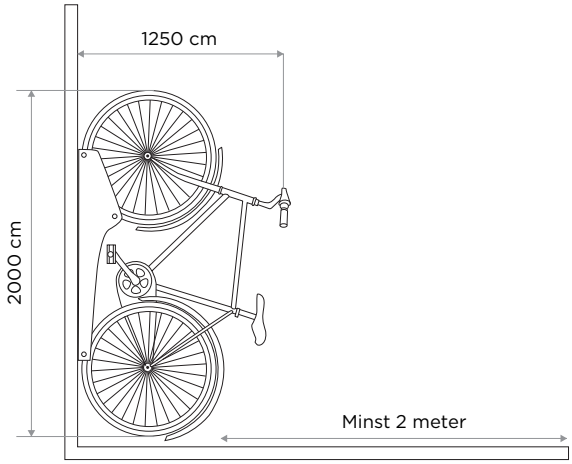

Vertikala cykelställ

Att parkera cyklar hängande kan vara ett effektivt sätt att spara plats och skapa utrymme. Det finns flera modeller av cykelhängare som använder sig av en fjäderarm eller en motvikt som underlättar att hänga upp och lyfta cykeln, så att användaren inte behöver lyfta cykelns hela vikt. Den typen av mekaniska cykelställ har rörliga delar och är mest lämpad för inomhusbruk. I de flesta fall går det inte att låsa fast cykeln i stället, därför rekommenderas lösningen primärt för låsta utrymmen. Observera att det – utöver lämplig takhöjd – även behövs minst två meter manöverutrymme bakom de hängande cyklarna för att ställen ska vara praktiskt användbara.

CHECKLISTA

- Är typen av ställ anpassat till platsens behov och möjligheter?
- Är tvåvåningsställ eller hängande cykelparkering tänkbara alternativ?
- Erbjuder de valda ställen tillräcklig stöldsäkerhet?
- Är platsen mellan cyklarna tillräckligt tilltagen? Ett avstånd på 60 cm mellan platserna rekommenderas för vanliga cykelställ.

Dela upp rummet

Hjälper vid: stökigt, stölder

I stora cykelgarage eller förråd kan det finnas fördelar med att dela upp rummet i mindre, låsbara utrymmen, på liknande sätt som i källarförråd. Det ökar både stöldsäkerheten och ordningen. Hur stora enheterna ska vara behöver avgöras från fall till fall, från lämpade för en familj (3-5 cyklar, möjligen kärra) till ett 20-tal cyklar. Tänkbara uppdelningar är per lägenhet, vånings-plan eller per trappuppgång. Helst ska samma nyckel eller passersystem som användaren redan har kunna användas för att låsa upp enheten.

CHECKLISTA

- Finns ett intresse för låsbara enheter bland användarna?
- Har frågan hur tilldelning av platser ska ske klargjorts?

Skilja mellan cykelparkering och cykelförvaring

Hjälper vid: stökigt, stölder, överfullt

En person som cykelpendlar dagligen har större behov av en lättillgänglig cykelparkering än någon som endast använder cykel några få gånger om året. Om det i fastigheten finns olika utrymmen som kan användas för cykelparke-ring kan det därför vara meningsfullt att införa två kategorier av parkeringar, en som är mer lättillgänglig för dagligt bruk och en som kan vara något längre bort från ingången, men ändå erbjuder hög stöldsäkerhet.

Uppdelningen kan även påverka valet av cykelställ: För platser för dagligt bruk väljs med fördel ställ där användaren lätt och snabbt kan ställa cykeln och där det finns generösa manöverutrymmen och plats mellan cyklarna. För utrymmen som i huvudsak används för cykelförvaring kan cyklarna parkeras tätare, exempelvis hängande. Om olika kategorier av cykelparkeringar införs i en fastighet behövs även ett system hur platserna tilldelas, så att inte de mest attraktiva platserna beläggs av cyklar som endast används sällan.

CHECKLISTA

- Finns det flera utrymmen i fastigheten som kan användas för cykelparkering men som skiljer sig i tillgänglighet?
- Är det möjligt och önskvärt att skapa två skilda typer av cykelparkeringar?
- Hur stort är antalet cyklister som använder cykeln ofta?

Tillämpa reserverade platser

Hjälper vid: stökigt, överfullt, outnyttjad

Ett sätt att skapa större tydlighet och ordning i cykelparkeringar är att använda reserverade platser. På det viset blir det tydligt var den egna cykeln ska ställas och cyklisten är säker på att ha en plats tillgänglig. Ett möjligt sätt att tilldela platser är per lägenhet, exempelvis efter lägen-hetsnummer, alternativt så tilldelas cyklister en plats i den ordningen som de efterfrågar en. Reserverade platser kan även med fördel kombi-neras med att ta betalt för cykelparkeringen.

CHECKLISTA

- Finns möjlighet att numrera cykel-parkeringsplatser?
- Finns det ett system för hur tilldel-ningen av reserverade platser ska ske?

Ta betalt

Hjälper vid: överfullt, outnyttjad

Att ta ut en viss avgift för cykelparkering kan frigöra platser eftersom det då skapas en drivkraft att inte i onödan blockera en plats. Avgiften behöver inte vara hög för att ha en styrande effekt. En förutsättning för avgiftsbeläggningen är att det erbjuds reserverade platser. Avgiftsbeläggning kan vara en lämplig lösning om det erbjuds olika kvalitéer av cykelparkeringar, exempelvis om det finns ett antal platser med särskild god tillgänglighet. Dessa platser kan beläggas med en (liten) avgift och därmed säkerställs att de primärt används av cyklister som har störst nytta av dem.

Om avgiftsbeläggning införs behöver åtgärden kommuniceras tydligt och i god tid till användarna, gärna i samband med en kvalitetsförbättring av cykelparkeringen.

CHECKLISTA

- Finns platser med särskilt hög kvalitét som motiverar en avgiftsbeläggning?
- Är dessa platser idag fulla och blockerade av cyklar som sällan används?
- Finns alternativ utan avgift som användaren kan välja?

Extra kvaliteter, tilläggstjänster

Kvalitén av en cykelparkering kan ökas ytterligare med en rad tilläggstjänster som gör cyklistens vardag enklare eller underlättar på annat sätt.

Luftpump

Möjligheten att enkelt kunna pumpa sin cykel är en uppskattad tjänst. Vilken typ av pump som är mest lämpad beror på parkeringens art och storlek. För mindre cykelparkeringar inomhus kan en robust golvpump som kedjas fast på en lättillgänglig plats vara fullt tillräckligt.

För större parkeringsanläggningar eller offentliga utrymmen finns fast monterbara cykelpumpar och kompressorer. Pumpen ska kunna användas på olika typer av cykelventil, både bilventil och racerventil. Helst ska pumpen vara utrustad med en tryckmätare.

Verktyg och servicestation

En servicestation där cyklister kan utföra enklare reparationer och justeringar kan monteras på lämpligt utrymme. Oftast består en servicestation av ett ställ där cykeln kan hängas upp för att förenkla arbetet samt en uppsättning av de viktigaste verktygen, oftast fäst på vajrar för att undvika att de kommer bort. Vissa servicestationer är även utrustade med en inbyggd pump. En servicestation ska placeras så att den inte blockerar gångar även när den används.

Exempel på en kombinerad servicestation med cykelpump.

Tvätt/vatten/golvbrunn

Möjligheten att enkelt kunna spola och tvätta av sin cykel är en värdefull tilläggstjänst. Utomhus kan det erbjudas med en enkel vattenslang och själva tvätten görs med fördel på en gräsmatta. Ska tvättmöjlighet erbjudas inomhus eller på en hårdgjord yta krävs lämplig golvbrunn, helst med oljeavskiljare.

Laddmöjligheter för elcyklar

De flesta av dagens elcyklar är utrustade med löstagbara batterier som cyklisten tar med sig för att ladda. Vissa nyare modeller har dock batterier som är fast integrerade i cykelns ram. Därför kan det vara en fördel om det finns vägguttag i närheten av vissa cykelställ.

Låsbara förvaringsskåp

Vid arbetsplatser eller skolor kan låsbara förvaringsskåp för kläder och cykelhjälmen vara ett attraktivt komplement till en cykelparkering. Om förvaringsskåpet även utrustas med vägguttag kan den även användas för att säkert ladda elcykelbatterier.

CHECKLISTA

- Finns möjlighet att installera en cykelpump?
- Finns ett behov/önskemål att kunna utföra enklare cykelreparationer?
- Finns det behov för att ladda elcyklar?

STEG 4:
Bygg nytt

Om de befintliga platserna inte räcker till och andra åtgärder är uttömda, kan det vara nödvändigt att bygga helt nya cykelparkeringar eller att omvandla bilparkeringar till cykelparkeringar.

Räcker inte det befintliga utbudet, behövs fler cykelparkeringar. Det kan handla om nya cykelställ utomhus på lämpliga platser eller om ett nytt, fristående cykelförråd. En annan möjlighet är att omvandla befintliga bilparkeringar till cykelparkering.

Rätt läge och rätt ställ

Nya cykelparkeringar ska planeras så att de är enkla att hitta och attraktiva att använda. För cykelparkeringar utomhus är det viktigt att de ligger så nära ingången som möjligt och är väl synliga för cyklister som närmar sig fastigheten. Även möjligheten att låsa fast cykeln i ramen är viktig. Finns möjlighet att erbjuda väderskydd är det en klar fördel.

Även ett fristående cykelgarage bör planeras så nära ingången som möjligt. Se även steg 3 för rekommendationer avseende val av ställ. För lastcyklar som inte enkelt ryms i vanliga cykelställ eller i befintliga cykelrum kan mindre, låsbara förvaringsboxar vara en möjlig lösning.

Omvandla bilparkeringar

Om behovet för cykelparkering är stor, kan det i vissa fall vara lämpad att omvandla bilparkeringsplatser till cykelparkering, både utomhus och i garage. Räkna med circa åtta cykelplatser per bilparkering, fler om tvåvåningsställ används. Viktigt är att även i det fallet tänka på placeringen, att platserna närmast ingången väljs för cykelparkering.

Bilparkering omgjord till cykelparkering.

Nytt cykelgarage

Ett nytt, fristående cykelgarage kan vara lösningen för att skapa fler, säkra och attraktiva cykelparkeringar. Ett cykelgarage bör helst vara väderskyddad och låst, men behöver inte ha fasta väggar eller uppvärmning. Storleken avgörs av behovet och möjligheterna vid fastigheten. Ett större fristående cykelgarage behöver bygglov.

Tack vare en ändring i plan- och bygglagen år 2015 har det dock blivit enklare att bygga cykelgarage på allmänna ytor som exempelvis en innergård – se även faktarutan. Cykelgarage kan utformas på många olika sätt och anpassas till fastigheten och omgivningen. Observera att ett större takhöjd kan behövas om tvåvåningsställ ska kunna användas.

Ändring i plan- och bygglagen från 2015

Bygglov kan ges till åtgärder som strider mot detaljplanen om den är förenlig med detaljplanens syfte och tillgodoser ett angeläget gemensamt behov eller allmänt intresse eller innebär ett lämpligt komplement till den användning som bestämts i detaljplanen. Praktiskt innebär denna lagförändring att exempelvis ett cykelgarage för ett flerbostadshus kan få byggas även på så kallad prickmark. (PBL 31 c §)

Författare: Michael Koucky, Koucky & Partners AB

Uppdragsgivare: Trafikkontoret Göteborg Stad

Kontaktpersoner:

Malin Månsson, Trafikkontoret

David Backelin, Trafikkontoret

Fotografer:

Jonas Lundqvist, Falco Street Furniture

Jacob Tell, MyBikePark

Michael Koucky, Koucky & Partners AB

Asbjörn Hansen, Trafikkontoret

Lo Birgersson

Hans Jonsson, Cyclos

Cycle-Works Ltd